ОТРАСЛЕВЫЕ СТАНДАРТЫ

ТРУБОПРОВОДЫ СТАЛЬНЫЕ СВАРНЫЕ

Конструкция и размеры

Технические требования

ОСТ 92-8675-75 — ОСТ 92-8683-75

Всего страниц 113

Издание официальное

Инв.№подл. | Подп. и дата | Взам.инв.№ | Инв.№дубл. | Подп. и дата

20, зам. изв 255.16-93

ОСТ 92-8675-75

ОТРАСЛЕВОЙ СТАНДАРТ

ТРУБОПРОВОДЫ СТАЛЬНЫЕ. СОЕДИНЕНИЯ ВЫСАДНЫХ И СВАРНЫХ ТРУБОПРОВОДОВ С ПЕРЕХОДНЫМИ ДЕТАЛЯМИ. КОНСТРУКЦИЯ. ТЕХНИЧЕСКИЕ ТРЕБОВАНИЯ

ОКСТУ 2955

Дата введения 1976.07.01

I Настоящий стандарт распространяется на трубопроводы пневматических и гидравлических систем изделий основного производства и устанавливает конструкции соединений стальных высадных и сварных трубопроводов с переходными деталями.

2 Конструкции сварных соединений должны соответствовать типам I, 2, 3, указанным на черт.I, 2, 3 соответственно.

3 Конструкция и размеры переходных деталей должны соответствовать ОСТ 92-8678 - ОСТ 92-8682.

4 Конструкция и размеры подкладных колец должны соответствовать ОСТ 92-8683 и ОСТ 92-9618.

5 Конструкция и размеры трубопроводов должны соответствовать ОСТ 92-8676 - ОСТ 92-8677.

5а Конструкция и размеры заглушек к трубопроводам должны соответствовать типам I и 2 в соответствии с черт.4, 5 и табл.I, 2.

6 Категория сварных соединений - I по ОСТ 92-III4.

7 Общие технические требования к сварным соединениям по ОСТ 92-III4.

Издание официальное

Перепечатка воспрещена

Инв.№ подл. | Подп. и дата | Взам.инв.№ | Инв.№ дубл. | Подп. и дата
8443/76 Вилкина 01.04

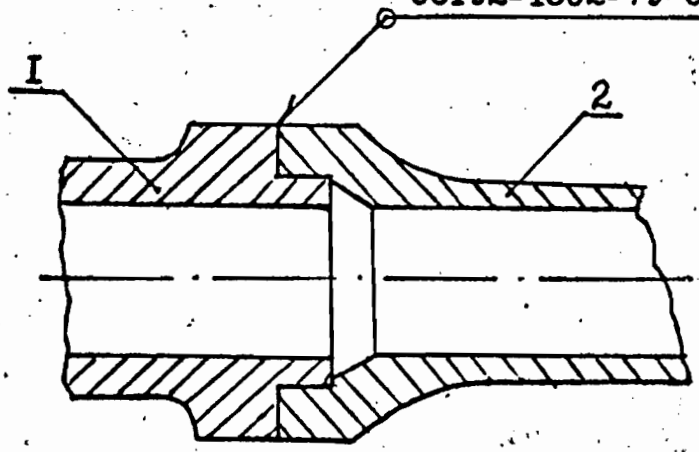
20; Зам.; Изв.255.16-93 01.11.93

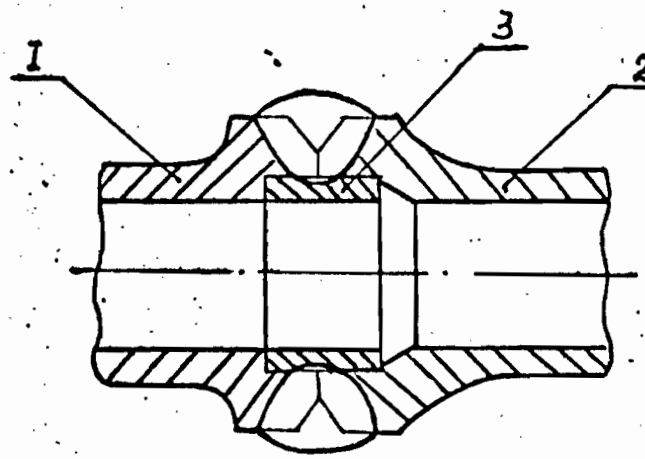
Тип I

Соединения стыковые с присадочным материалом

ОСТ 92 - 1021 - 81 - С114 - РИНп (10)
~~ОСТ92-1602-79-С12-РИНп~~

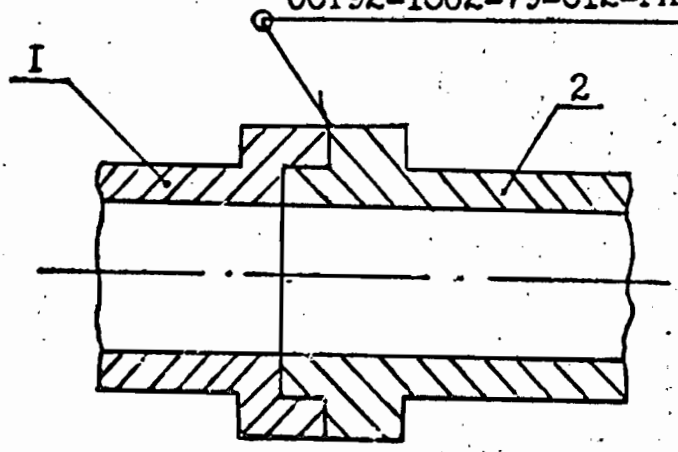
а





б

ОСТ 92 - 1021 - 81 - С114 - РИНп (10)
~~ОСТ92-1602-79-С12-РИНп~~



в

I- переходная деталь; 2- трубопровод;
3-кольцо подкладное

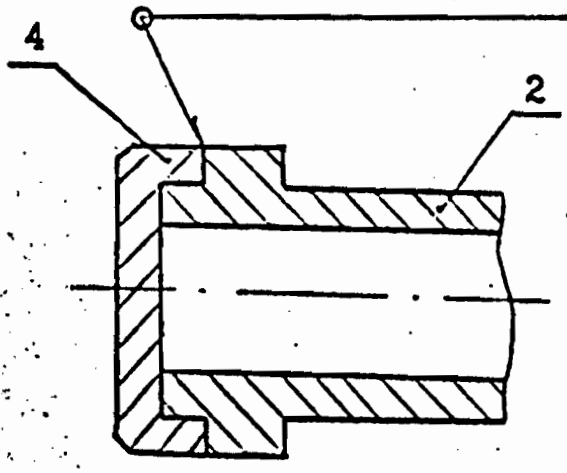
(17)

Черт. I Лист1

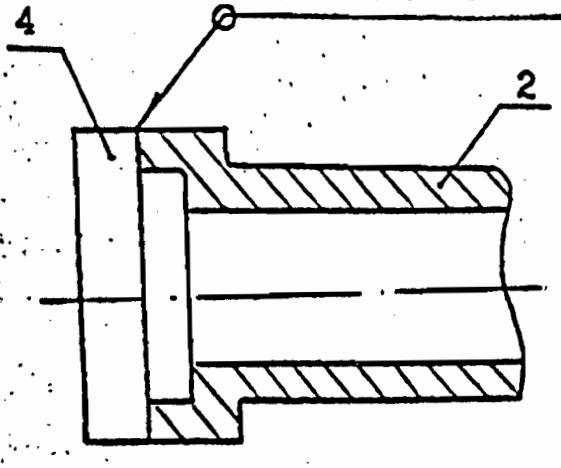
Инв.№ подл. | Подпись и дата | Взам.инв.№ | Инв.№ дубл. | Подпись и дата

7; Зам.; Изв.105-81; 05 инф 31 12 81. Копировал: Формат А4 КБ 6

ОСТ 92-I02I-8I-CII4-РИнп



ОСТ 92-I02I-8I-CII4-РИнп



2- трубопровод;

4- заглушка

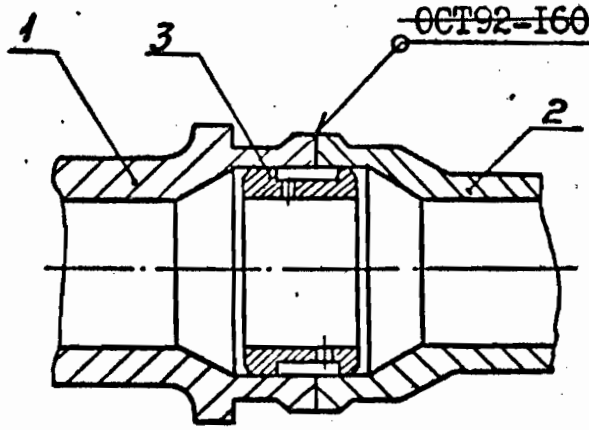
черт. I, лист 2

Дубликат
Инв.№подл | Подп. и дата | Взам. инв. | Инв.№дубл | Подп. и дата

Тип 2

Соединения стыковые без присадочного материала

ОСТ 92 - 1021 - 81 - С85 (10)
~~ОСТ92-1602-79-С7-ИНИ~~



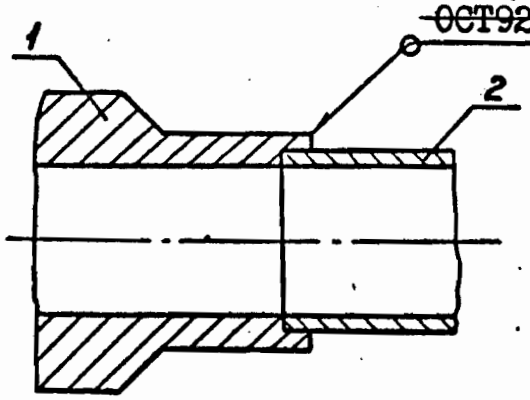
I- переходная деталь; 2- трубопровод; 3- кольцо подкладное

Черт.2

Тип 3

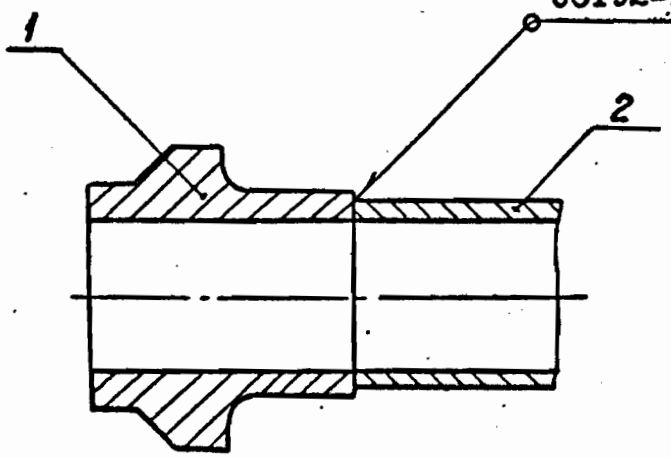
Соединение стыковое трубы с переходной деталью

ОСТ 92 - 1021 - 81 - С83 - ИНиб (10)
~~ОСТ92-1602-79-С5-ИНИ~~



а

ОСТ 92 - 1021 - 81 - С2 - ИНиб (10)
~~ОСТ92-1602-79-С5-ИНИ~~



б

I- переходная деталь; 2- труба

Черт.3

Подпись и дата | Взам.инв.№ | Инв.№ дубл. | Подпись и дата | Инв.№ подл.
4/XII-81

7; Зам.: Изв. 105-81; 1.12.81.

ОСТ 92-8676-75

ОТРАСЛЕВОЙ СТАНДАРТ

ТРУБОПРОВОДЫ СТАЛЬНЫЕ. ВЫСАДНЫЕ.
КОНСТРУКЦИЯ И РАЗМЕРЫ.
ТЕХНИЧЕСКИЕ ТРЕБОВАНИЯ

ОКСТУ 2955

Дата введения 1976.06.01

I Настоящий стандарт распространяется на трубопроводы пневматических и гидравлических систем изделий основного производства и устанавливает конструкцию и размеры высадных трубопроводов.

2 Конструкции высадных трубопроводов типов I-4 должны соответствовать указанным на черт.I-4.

3 Размеры высадных трубопроводов типов I,2 должны соответствовать указанным в табл.I, типов 3,4 - табл.2.

4 Конструкция высадных трубопроводов типа I и 2 преднаазначена для сварки с присадочным материалом; типа 3 и 4 - для сварки без присадочного материала.

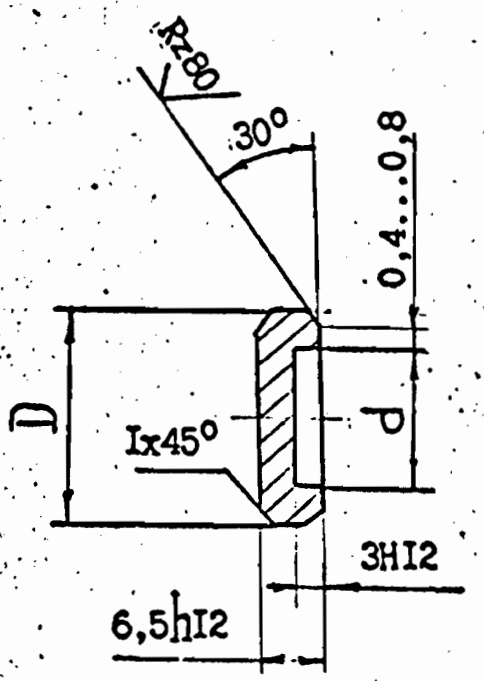
I3 ПРИ НОВОМ ПРОЕКТИРОВАНИИ НЕ ПРИМЕНЯТЬ.

Издание официальное Перепечатка воспрещена

Инв.№ подл. | Подп. и дата | Взам.инв.№ | Инв.№ дубл. | Подп. и дата
Инв.№ 126 | 14.11.93

20; зам.: Изв.255.16-93 01.11.93

Тип I



2,5 (√)

Черт.4

Таблица I

Размеры, мм

Dу	D предельные отклонения h12	d предельные отклонения H12	Масса, кг
4	I4	8	0,007
6	I6	I0	0,008
8	I8	I2	0,0I0
I0	20	I4	0,0I4
I2	22	I6	0,0I6
I4	24	I8	0,0I8

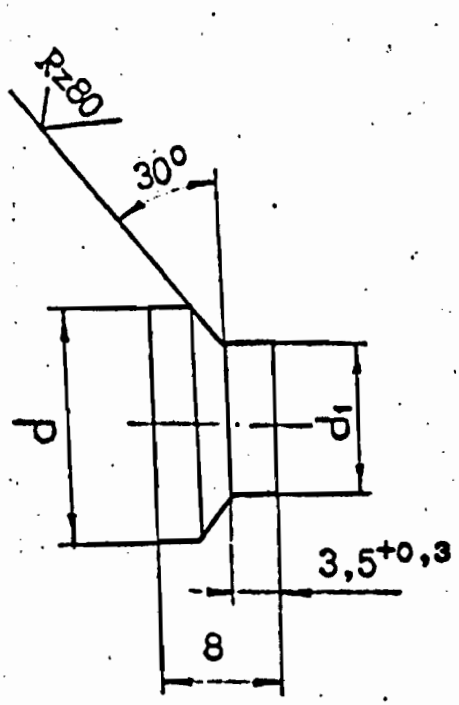
Продолжение табл. I

Dу	D предельные отклонения h12	d предельные отклонения H12	Масса, кг
I6	26	20	0,022
I8	28	22	0,025
20	30	24	0,03I
22	32	26	0,037
25	35	29	0,040

Дубликат
Подп. и дата
Инв. № дубл.
Взам. инв. №
Подп. и дата
Инв. № подл.
17. Изв. 255. 13-90 15.06.90

ДУБЛИКАТ

Тип 2



Черт.5

Таблица 2

Размеры, мм

Dу	d		d_1		Масса, кг
	предельные отклонения		предельные отклонения		
	h12		b12		
4	14		8		0,005
6	16		10		0,008
8	18		12		0,010
10	20		14		0,013
12	22		16		0,016
14	24		18		0,020

Продолжение табл.2

Dу	d		d_1		Масса, кг
	предельные отклонения		предельные отклонения		
	h12		b12		
16	26		20		0,026
18	28		22		0,029
20	30		24		0,033
22	32		26		0,038
25	35		29		0,047

Инв.№ подл. | Подп. и дата | 2443/86 | 15.06.90 | Взам. инв. № | Инв. № дубл. | Подп. и дата

ТТ, Нов. Изб. 255.13-90 15.06.90

Пример условного обозначения заглушки типа I с условным проходом 20 мм:

из стали I2XI8HI0T-ВД – Заглушка I-20 – ОСТ 92-8675-75

8. Материал:

I2XI8HI0T-ВД-ТУ I4-I-358I-83

(19) КС 55-Ø-2гр.О ОСТ 92-I3II-77

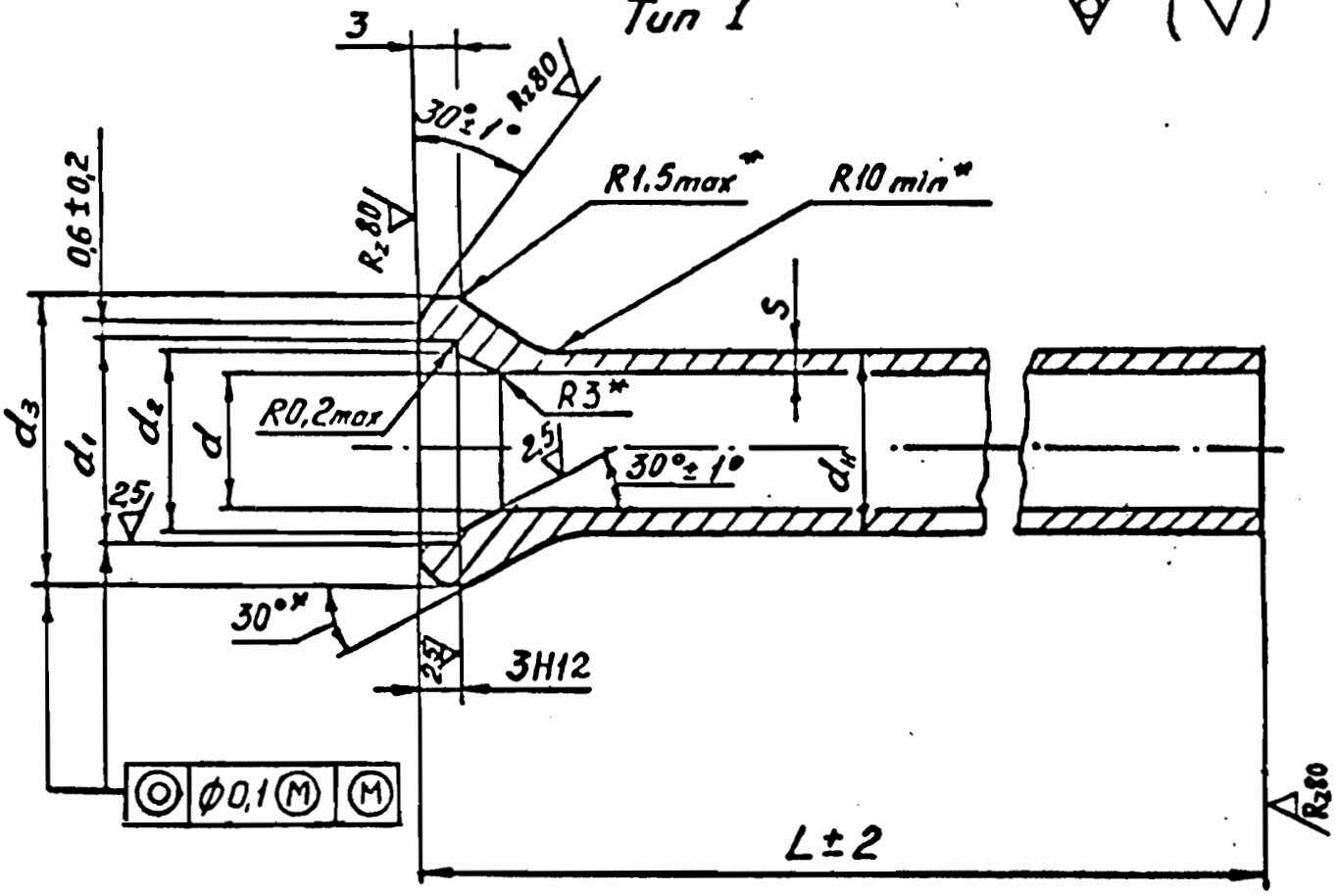
9. Маркировать Ч и клеймить К на бирке.

I0. Общие технические требования по ОСТ 92-8844-77.

Инв. № подл. | Подп. и дата | Взам. инв. № | Инв. № дубл. | Подп. и дата
2413/86 | 15.06.90

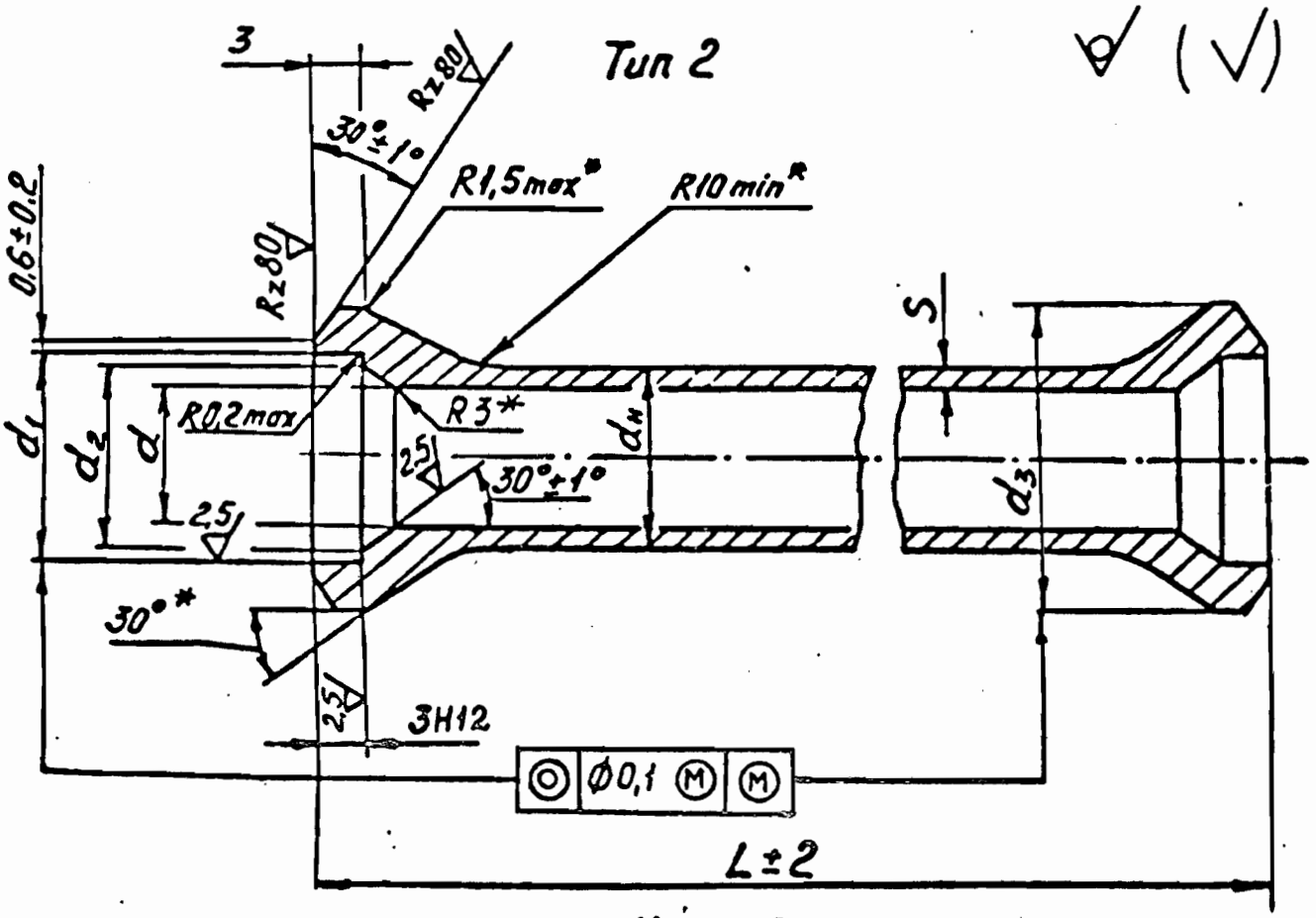
17. Нов. Изв 253.13-90 Кат. 15.06.90

Тип 1



Черт. 1

Тип 2



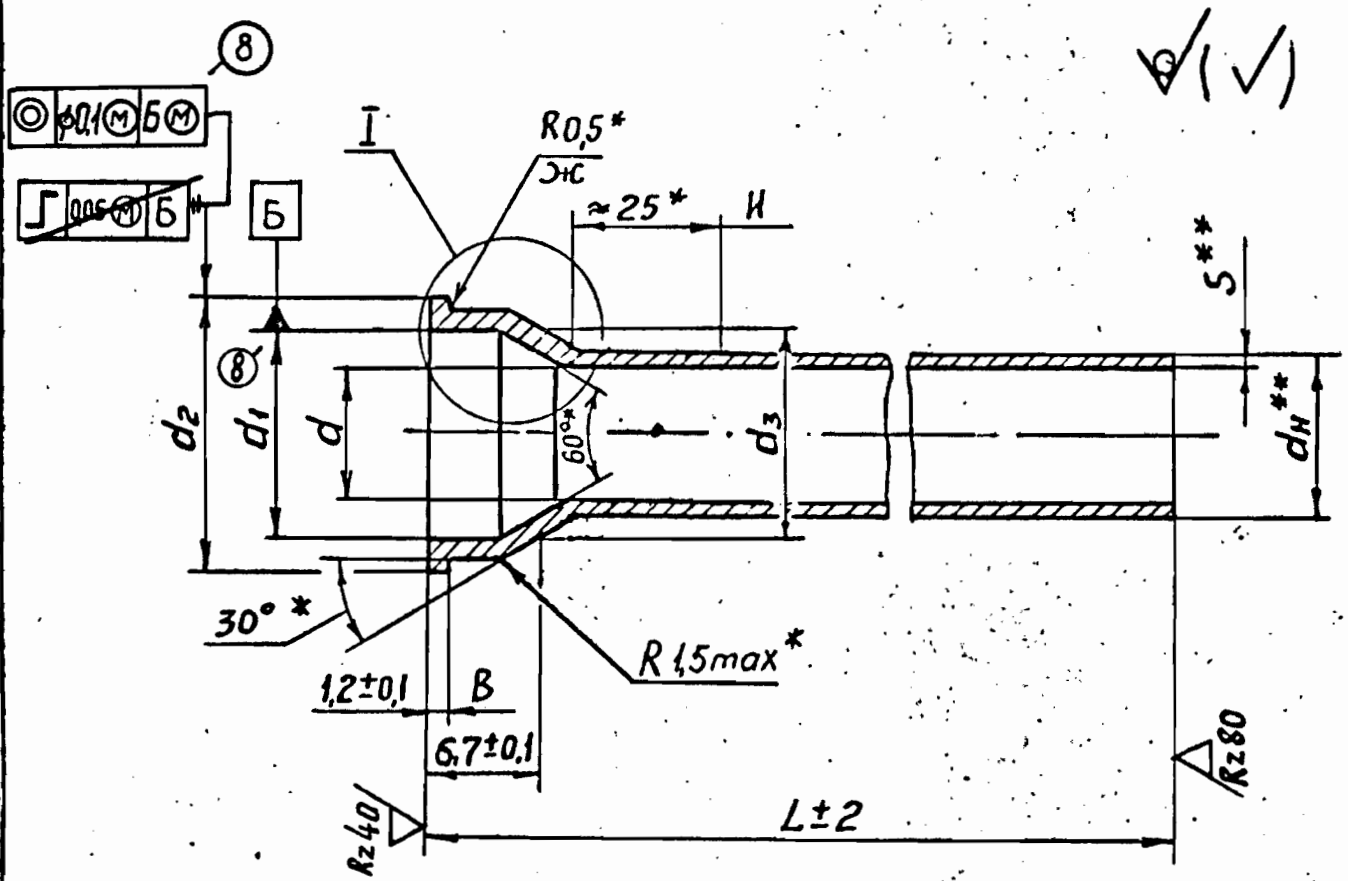
Черт. 2

* Размеры, обеспеч. инстр.

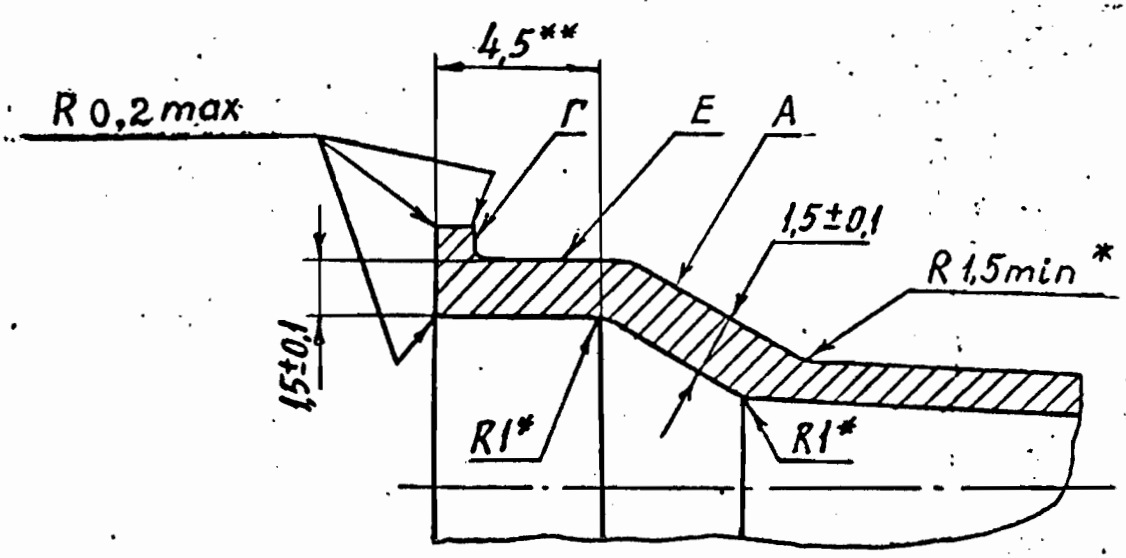
Взам. инв. № | Подп. и дата | Инв. № дубл. | Подп. и дата | Инв. № подл.

8; Зам; Изв.16-82; Сам. 5.3.82.

Тип 3



I
М5:1



* Размеры обеспеч. инстр.

* * Размеры для справок

Черт. 3

Инв. № подл. | Подп. и дата | Взам. инв. № | Инв. № дубл. | Подп. и дата

7; Зам.: Изв. 105-81; Изм. 1.12.81

Таблица I

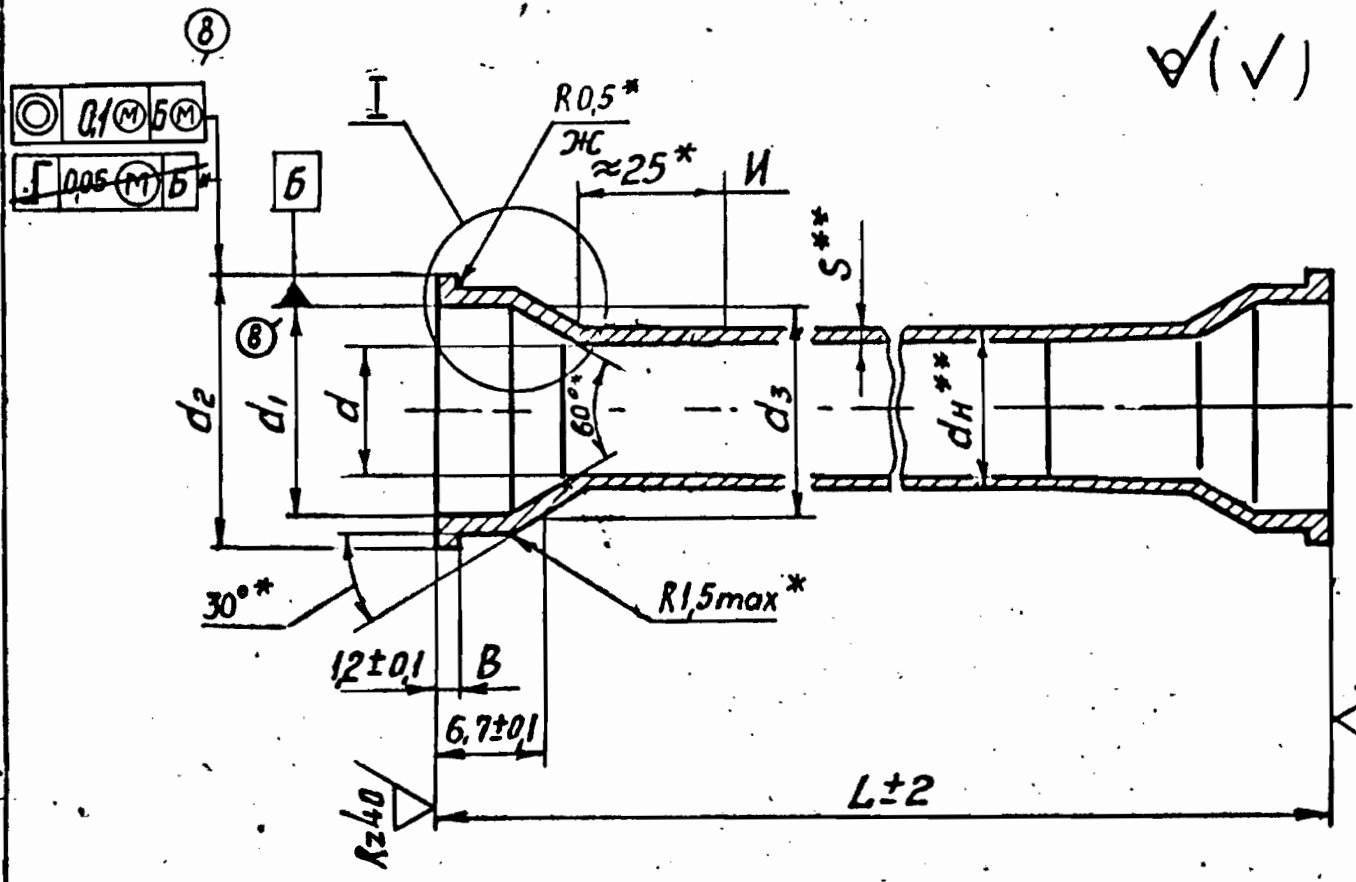
Размеры, мм

Ду	Применяемость	Труба $d_н \times S$	d	d_1	d_2	d_3
			Предельные отклонения			
			Справ.	H12	H12	-I
4		6 x I	4	8	7	I4
6		8 x I	6	I0	9	I6
8		I0 x I	8	I2	II	I8
I0		I2 x I	I0	I4	I3	20
I2		I4 x I	I2	I6	I5	22
I4		I6 x I	I4	I8	I7	24
I6		I8 x I	I6	20	I9	26
I8		20 x I	I8	22	2I	28
20		22 x I	20	24	23	30
22		24 x I	22	26	25	32
25		27 x I	25	29	28	35

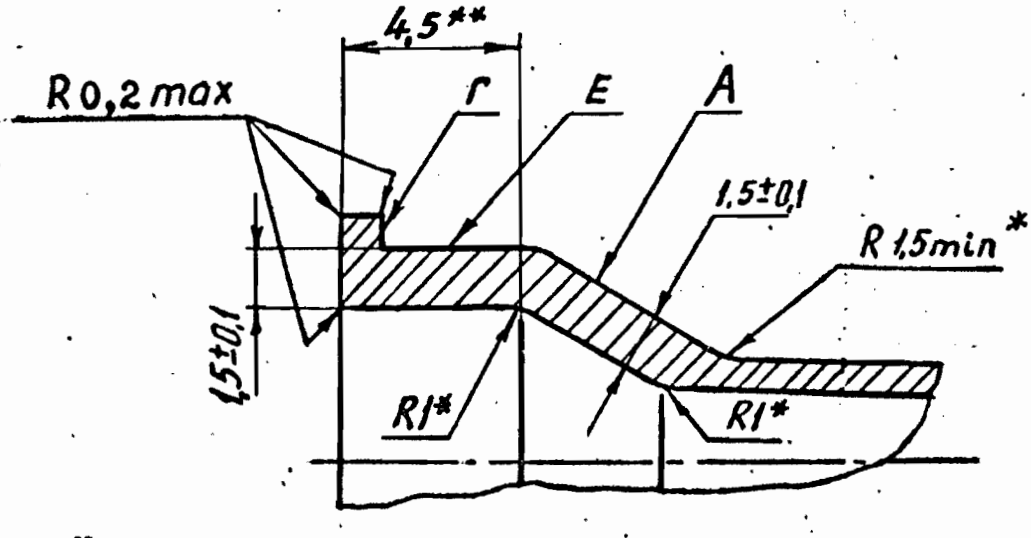
ИНВ. № ПОДЛ. | ПОДП. И ДАТА | ВЗАМ. ИНВ. № | ИНВ. № ДУБЛ. | ПОДП. И ДАТА

8; Зам. ИЗВ. 16-82; Сам. 53.82

Тип 4



I
М5:1



* Размеры обеспеч. инстр.

* * Размеры для справок

Черт. 4

Инв. № подл. | Подп. и дата | Взам. инв. № | Инв. № дубл. | Подп. и дата

Таблица 2

Размеры, мм

D_y	$d_н \times S$	d	d_1	d_2	d_3	Применяемость
		Предельные отклонения				
		Справ.	H11	-0,2	± 0,1	
4	6xI	4	7	II	8	
6	8xI	6	9	I3	I0	
8	I0xI	8	II	I5	I2	
I0	I2xI	I0	I3	I7	I4	
I2	I4xI	I2	I5	I9	I6	
I4	I6xI	I4	I7	2I	I8	
I6	I8xI	I6	I9	23	20	
I8	20xI	I8	2I	25	22	
20	22xI	20	23	27	24	
22	24xI	22	25	29	26	
25	27xI	25	28	32	29	
28	30xI	28	3I	35	32	
30	32xI	30	33	37	34	
32	34xI	32	35	39	36	
35	37xI	35	38	42	39	
40	42xI	40	43	47	44	

Пример условного обозначения трубопровода типа 3 с условным проходом 20 мм, длиной 500 мм. исполнений I, II, III, IУ:

из стали I2XI8HI0T- Трубопровод 3-20-I-500- ОСТ92-8676-75

из стали I2XI8HI0T-ВД - Трубопровод 3-20-III-500- ОСТ92-8676-75

из стали I2X2IH5T - Трубопровод 3-20-II-500 - ОСТ92-8676-75

из стали I2X2IH5T-ВД - Трубопровод 3-20-IУ-500- ОСТ92-8676-75

Допускается в обозначение вводить условный номер трубопровода, состоящего из индекса изделия, обозначения группы и порядкового номера трубопровода в данной группе, о чем производится запись в конструкторской документации. Например:

Трубопровод 5М96 0400 № 2-3-20-I-500- ОСТ 92-8676-75

5. Материал:

Исполнение I

Труба...ГОСТ I9277-73(допускается ТУI4-3-77I-78)

Сталь I2XI8HI0T ГОСТI9277-73(допускается ТУI4-3-77I-78)

Исполнение III

Труба...ГОСТ I9277-73 (допускается ТУI4-3-77I-78)

Сталь I2XI8HI0T-ВД ГОСТI9277-73(допускается ТУI4-3-77I-78)

Исполнение II

Труба... ГОСТ994I-8I

Сталь I2X2IH5T ТУI4-3-I327-85

Исполнение IУ

Труба... ГОСТ994I-8I

Сталь I2Х2IH5T-ВД ТУI4-3-I327-85

6. Общие технические требования по ОСТ92-8844-77, технические условия по ОСТ92-I600-84 и ОСТ92-I60I-84.

7. Допуски на размеры $d_н$ и S по ГОСТ994I-8I, ГОСТI9277-73 и ТУI4-3-77I-78.

8. Состояние поверхности высаженных законцовок должно соответствовать требованиям ОСТ92-I60I-84.

II

Инв.№подл. 2423/16 | Подп. и дата 14.12.88 | Взам.инв. | Инв.№дубл. | Подп. и дата

15; Зам. 255.116-88 от 9.12.88

Складки на высаженной части трубопровода не допускаются.

Величина зерна должна быть не ниже 5 балла шкалы №3 по ГОСТ 5639-82.

Контроль производится:

а) визуальным сравнением состояния внутренней и наружной поверхностей высаженной части трубопровода с образцом по ОСТ92-0191-79 - на 100% трубопроводов;

б) металлографическим анализом на величину зерна и на наличие недопустимых поверхностных дефектов (поры, трещины, складки) - на 10% трубопроводов, но не менее 2 трубопроводов от партии, или на образцах.

9. При выполнении размера В допускается механическая обработка по торцу Г и радиусу Ж с шероховатостью поверхности $R_z 40$, при этом врезание в основной металл поверхности Е допускается не более 0,1 мм.

10. Допускается на высаженной части трубопровода вместо кольцевых выступов конусность с углом до 1° на длине И.

11. Допускаются на высаженной части трубопровода продольные выступающие следы от инструмента не более 0,2 мм.

Продольные выступающие следы от инструмента на поверхности А зачистить, при этом допускается врезание в основной материал не более 0,1 мм.

12. Давление и время выдержки при испытаниях трубопровода на прочность и герметичность указывается в конструкторской документации.

13. Трубопровод дробеструить по ОСТ92-0235-72.

14. Маркировать Ч и клеймить К на бирке, если нет других указаний в конструкторской документации.

(20) 14а. Допускается трубопровод типа 4 изготавливать из двух деталей методом сварки.
Категория сварного соединения - I по ОСТ 92-1114;
общие технические требования к сварному соединению по ОСТ 92-1114.

Инв.№подл. | Подп. и дата | Взам.инв. | Инв.№дубл. | Подп. и дата
14243/86 | 9.12.88

15; Зам. 255.116-88 от 9.12.88

ОСТ 92-8677-75

ОТРАСЛЕВОЙ СТАНДАРТ

ТРУБОПРОВОДЫ СТАЛЬНЫЕ.СВАРНЫЕ.
КОНСТРУКЦИЯ.ТЕХНИЧЕСКИЕ ТРЕБОВАНИЯ

ОКСТУ 2955

Дата введения 1976.06.01.

I Настоящий стандарт распространяется на трубопроводы пневматических и гидравлических систем изделий основного производства и устанавливает конструкцию сварных соединений стальных труб с наконечниками.

2 Длина труб стандартом не устанавливается.

Необходимая длина трубы указывается конструктором в обозначении соединения.

3 Конструкции сварных трубопроводов должны соответствовать типам I,2,3,4,5,6,указанным на черт.I-6.

4 Комплектовки трубопроводов должны соответствовать указанным в табл.I-5а.

5 Конструкция и размеры наконечников должны соответствовать ОСТ 92-8656 и ОСТ 92-8681,гаек - ОСТ 92-8659 и ОСТ 92-8729.

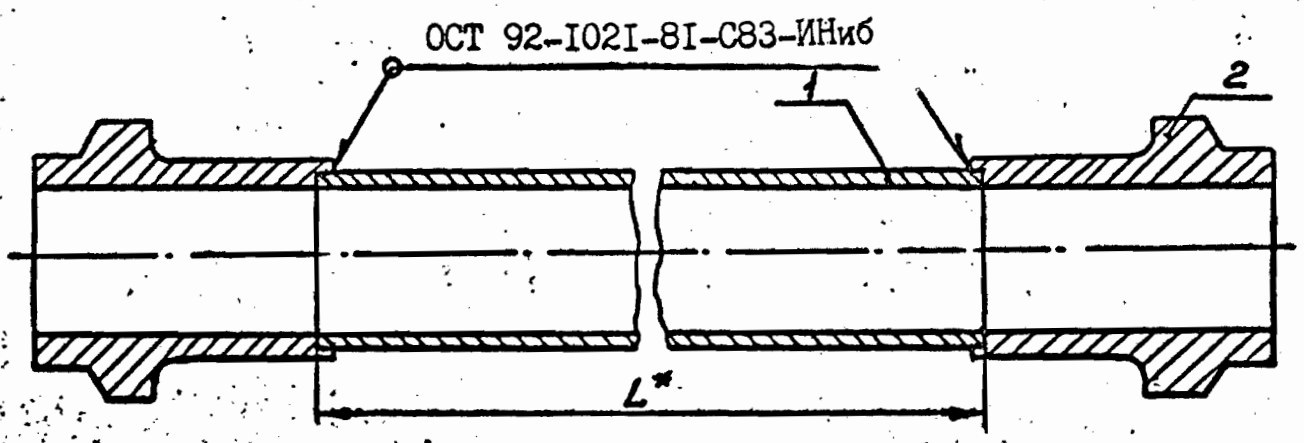
Издание официальное

Перепечатка воспрещена

Инв.№ подл. | Подп. и дата | Взам.инв.№ | Инв.№ дубл. | Подп. и дата

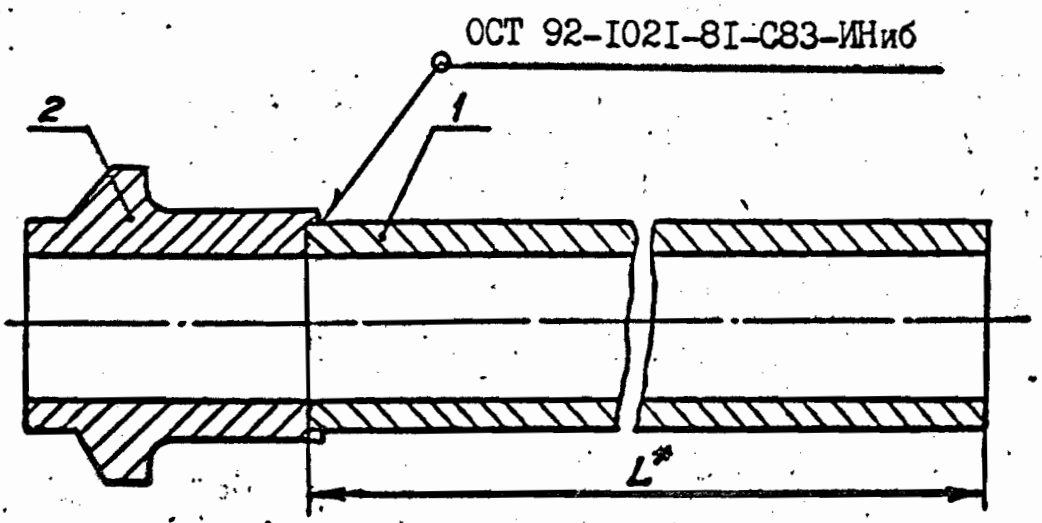
20; Зам.: Us6 255.16-93 — 01.11.93

Тип I



Черт. I

Тип 2



* Размеры для справок

Черт. 2

Инв.№ подл. | Подпись и дата | Взам.инв.№ | Инв.№ дубл. | Подпись и дата
12-84

Инв. № подл.	Подпись и дата	Взам. инв. №	Инв. № дубл.	Подпись и дата
2423/76	12/111			

Таблица 1 ①

Dy	Труба	I комплектовка			II комплектовка			It комплектовка		
		Трубопровод	Труба поз.I	Наконечник поз.2	Трубопровод	Труба поз.I	Наконечник поз,2	Трубопровод	Труба поз.I	Наконечник поз.2
			Материал			Материал			Материал	
			Сталь 12Х18Н10Т	Сталь 12Х18Н10Т-ВД		Сталь 12Х21Н5Т	Сталь 12Х21Н5Т-ВД		Сталь 12Х18Н10Т	Сталь 12Х18Н10Т-ВД
мм		Обозначение								
4	6 x I	ОСТ 92-8677-75 тип 1 (тип 2) ①		ОСТ 92-8681-75 тип 1 ①	ОСТ 92-8677-75 тип 1 (тип 2)		ОСТ 92-8681-75 тип 1 ①	ОСТ 92-8677-75 тип 1 (тип 2)		ОСТ 92-8681-75 тип 1 ①
6	8 x I									
8	I0 x I									
I0	I2 x I									
I2	I4 x I									
I4	I6 x I									
I6	I8 x I									
I8	20 x I									
20	22 x I									
22	24 x I									
25	27 x I									
28	30 x I									
30	33 x I,5									
32	35 x I,5									
35	38 x I,5									
40	43 x I,5									
45	48 x I,5									
50	53 x I,5									

ОСТ 92-8677-75 Лист 3

51

Инв.№подл	Подп.и дата	Взам.инв.	Инв.№дубл	Подп.и дата
2423/76	16.10.89			

Таблица Iа

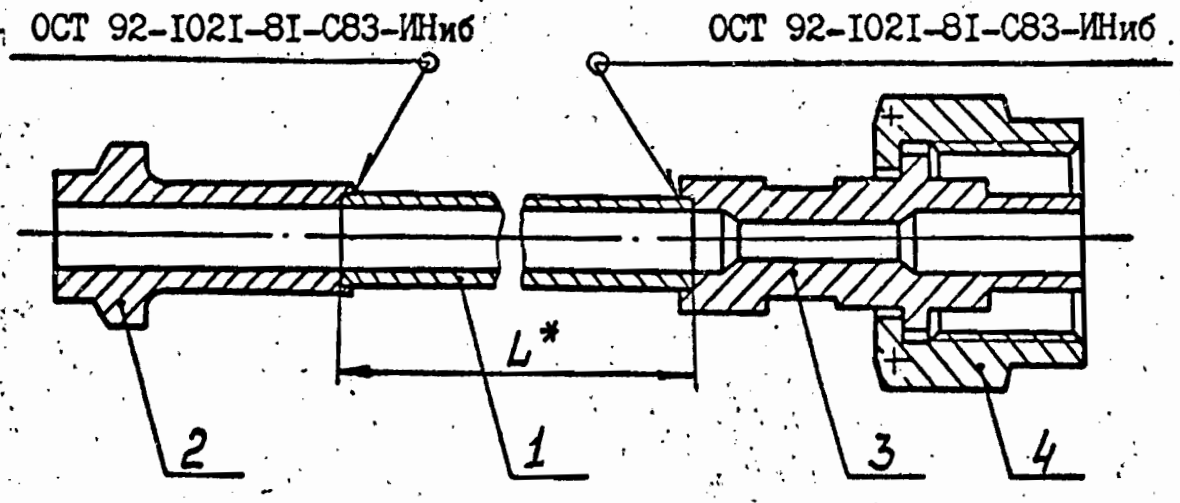
Dy	Труба	III комплектовка			IУ комплектовка			IIt комплектовка		
		Трубопровод	Труба поз.I	Наконечник поз.2	Трубопровод	Труба поз.I	Наконечник поз.2	Трубопровод	Труба поз.I	Наконечник поз.2
			Материал			Материал			Материал	
			Сталь I2XI8HIOT-ВД	Сталь I2XI8HIOT-ВД		Сталь I2X2IH5T-ВД	Сталь I2X2IH5T-ВД		Сталь I2XI8HIOT-ВД	Сталь I2XI8HIOT-ВД
мм		Обозначение								
4	6 x I	ОСТ92-8677-75 тип I (тип 2)	ОСТ92-8681-75 тип I		ОСТ92-8677-75 тип I (тип 2)	ОСТ92-8681-75 тип I		ОСТ92-8677-75 тип I (тип 2)	ОСТ92-8681-75 тип I	
6	8 x I									
8	I0 x I									
I0	I2 x I									
I2	I4 x I									
I4	I6 x I									
I6	I8 x I									
I8	20 x I									
20	22 x I									
22	24 x I									
25	27 x I									
28	30 x I									
30	33 x I,5									
32	35 x I,5									
35	38 x I,5									
40	43 x I,5									
45	48 x I,5									
50	53 x I,5									

(16) Нов. Изв. 255.50-89; Гаш. 12.10.89

ОСТ92-8677-75 Лист 3а

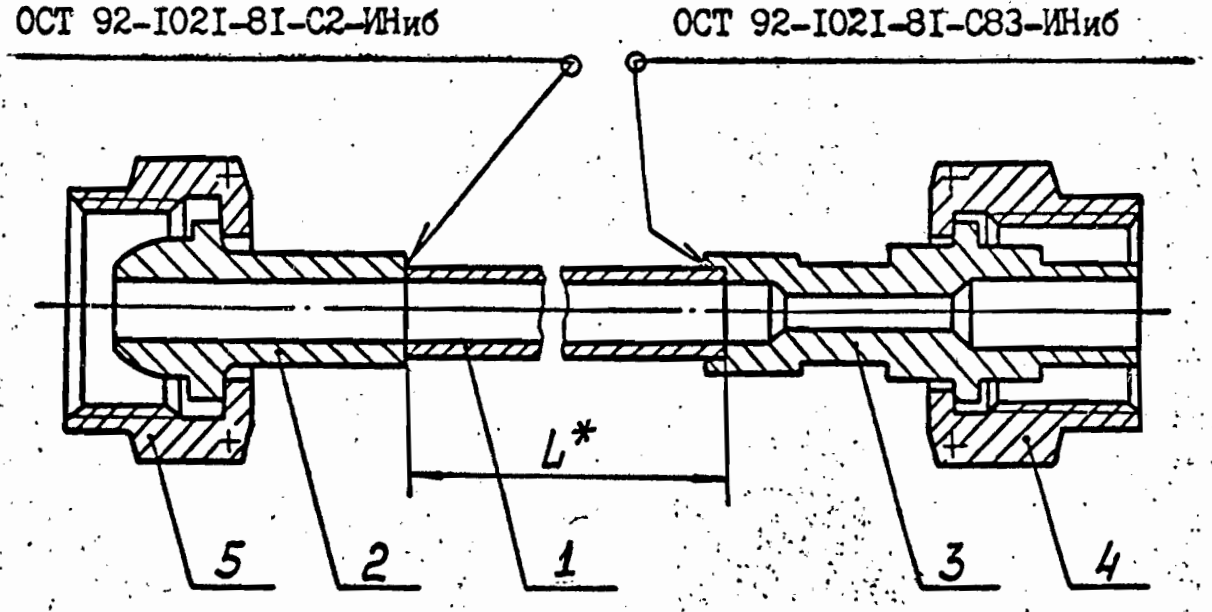
ТМ2.2.105-88

Тип 3



Черт. 3

Тип 4



Черт. 4

* Размеры для справок

Инв. № подл. | Подп. и дата | Взам. инв. № | Инв. № дубл. | Подп. и дата

1 10; Зам; 255.123-83; Введ 10.1.84.

Таблица 2

Трубопровод	Труба поз. I	Наконечник поз. 2	Наконечник поз. 3	Гайка поз. 4
	материал			
I комплектовка	Сталь I2XI8HIOT	Сталь I2XI8HIOT-ВД	Сталь I2XI8HIOT-ВД	Сталь IOXIIH23T3MP
II комплектовка	Сталь I2X2IH5T	Сталь I2X2IH5T-ВД	Сталь I2X2IH5T-ВД	Сталь IOXIIH23T3MP
It комплектовка	Сталь I2XI8HIOT	Сталь I2XI8HIOT-ВД	Сталь I2XI8HIOT-ВД	Сталь IOXIIH23T3MP
	обозначение			
	ОСТ 92-8677-75 тип 3		ОСТ 92-868I-75 тип I	ОСТ 92-868I-75 тип 2	ОСТ 92-8729-75 тип ф1,51 (14) (13)

Таблица 3

Трубопровод	Труба поз. I	Наконечник поз. 2	Наконечник поз. 3	Гайка поз. 4	Гайка поз. 5
	материал				
I комплектовка	Сталь I2XI8HIOT	Сталь I2XI8HIOT-ВД	Сталь I2XI8HIOT-ВД	Сталь IOXIIH23T3MP	Сталь I5XI8HI2C4TЮ-Ш
II комплектовка	Сталь I2X2IH5T	Сталь I2X2IH5T-ВД	Сталь I2X2IH5T-ВД	Сталь IOXIIH23T3MP	Сталь (18) I5XI8HI2C4TЮ-Ш
It* комплектовка	Сталь I2XI8HIOT	Сталь I2XI8HIOT-ВД	(12) Сталь 12X18H10T-ВД ~~I2X2IHI8T-ВД~~	Сталь IOXIIH23T3MP	Сталь I5XI8HI2C4TЮ-Ш
	обозначение				
	ОСТ 92-8677-75 тип 4 (15)	ОСТ 92-8656-75	ОСТ 92-868I-75 тип 2	ОСТ 92-8729-75 (14) тип ф1,51 (13)	ОСТ 92-8659-75 (16) I5

Инв. № подл. | Подп. и дата | Взам. инв. № | Инв. № дубл. | Подп. и дата

Инв.№подл.	Подп.и дата	Взам.инв.	Инв.№дубл.	Подп.и дата
2423/76	16.10.89			

Таблица 2а

Трубопровод	Труба поз.I	Наконечник поз.2	Наконечник поз.3	Гайка поз.4
материал				
III комплектовка	Сталь I2XI8HI0T-ВД	Сталь I2XI8HI0T-ВД	Сталь I2XI8HI0T-ВД	Сталь IOXIIH23T3MP
IУ комплектовка	Сталь I2X2IH5T-ВД	Сталь I2X2IH5T-ВД	Сталь I2X2IH5T-ВД	Сталь IOXIIH23T3MP
IIt комплектовка	Сталь I2XI8HI0T-ВД	Сталь I2XI8HI0T-ВД	Сталь I2XI8HI0T-ВД	Сталь IOXIIH23T3MP
обозначение				
ОСТ 92-8677-75 тип 3		ОСТ 92-868I-75 тип I	ОСТ 92-868I-75 тип 2	ОСТ 92-8729-75 тип 5I

ОСТ 92-8677-75 Лист 5а

Инв.№ подл. | Подп. и дата | Взам. инв.№ | Инв.№ дубл. | Подп. и дата

Инв.№подл	Подп.и дата	Взам.инв.	Инв.№дубл	Подп.и дата
2423/88	16.10.89			

Таблица 3а

Трубопровод	Труба поз.1	Наконечник поз.2	Наконечник поз.3	Гайка поз.4	Гайка поз.5
			материал		
III комплектовка	Сталь 12Х18Н10Т-ВД	Сталь 12Х18Н10Т-ВД	Сталь 12Х18Н10Т-ВД	Сталь 10Х11Н23Т3МР	Сталь 15Х18Н12С4ТЮ-Ш
IУ комплектовка	Сталь 12Х21Н5Т-ВД	Сталь 12Х21Н5Т-ВД	Сталь 12Х21Н5Т-ВД	Сталь 10Х11Н23Т3МР	(18) Сталь 15Х18Н12С4ТЮ-Ш
IIt* комплектовка (18)	Сталь 12Х18Н10Т-ВД	Сталь 12Х18Н10Т-ВД	Сталь 12Х18Н10Т-ВД	Сталь 10Х11Н23Т3МР	Сталь 15Х18Н12С4ТЮ-Ш
			обозначение		
ОСТ 92-8677-75 тип 4		ОСТ 92-8656-75	ОСТ 92 8681-75 тип 2	ОСТ 92-8729-75 тип 51	ОСТ 92-8659-75

(16) Изм. 255.50-89; фил 12.10.89

ОСТ 92-8677-75 Лист 56

1.105.2-18

15д

Инв.№подл.	Подп.и дата	Вз.инв.№	Инв.№дуб.	Подп. и дата
2423/76	Кдд. 12.11.90			

Продолжение табл.3а

Трубопровод	Труба поз.1	Наконечник поз.2	Наконечник поз.3	Гайка поз.4	Гайка поз.5
			материал		
У комплектовка	Сталь 12Х18Н10Т	Сталь 12Х18Н10Т-ВД	Сталь 12Х18Н10Т-ВД	Сталь 10Х11Н23Т3МР	Сталь 07Х21Г7АН5-Ш
УI комплектовка	Сталь 12Х18Н10Т-ВД	Сталь 12Х18Н10Т-ВД	Сталь 12Х18Н10Т-ВД	Сталь 10Х11Н23Т3МР	Стель 07Х21Г7АН5-Ш
IIIt комплектовка	Сталь 12Х18Н10Т	Сталь 12Х18Н10Т-ВД	Сталь 12Х18Н10Т-ВД	Сталь 10Х11Н23Т3МР	Сталь 07Х21Г7АН5-Ш
IУt комплектовка	Сталь 12Х18Н10Т-ВД	Сталь 12Х18Н10Т-ВД	Сталь 12Х18Н10Т-ВД	Сталь 10Х11Н23Т3МР	Сталь 07Х21Г7АН5-Ш
			обозначение		
ОСТ92-8677-75 тип 4		ОСТ92-8656-75	ОСТ92-8681-75 тип 2	ОСТ92-8729-75 тип 5I	ОСТ92-8659-75

t^* - рабочая температура минус 50°С+350°С

Таблица 4а

Трубопровод	Труба поз.I	Наконечник поз.2
Материал		
III комплектовка	Сталь I2XI8HI0T-ВД	Сталь I2XI8HI0T-ВД
IУ комплектовка	Сталь I2X2IH5T-ВД	Сталь I2X2IH5T-ВД
IIt комплектовка	Сталь I2XI8HI0T-ВД	Сталь I2XI8HI0T-ВД
Обозначение		
ОСТ 92-8677-75 тип 5		ОСТ 92-8682-75 тип Iа

Таблица 5а

Трубопровод	Труба поз.I	Наконечник поз.2	Наконечник поз.3
Материал			
III комплектовка	Сталь I2XI8HI0T-ВД	Сталь I2XI8HI0T-ВД	Сталь I2XI8HI0T-ВД
IУ комплектовка	Сталь I2X2IH5T-ВД	Сталь I2X2IH5T-ВД	Сталь I2X2IH5T-ВД
IIt комплектовка	Сталь I2XI8HI0T-ВД	Сталь I2XI8HI0T-ВД	Сталь I2XI8HI0T-ВД
Обозначение			
ОСТ 92-8677-75 тип 6		ОСТ 92-8682-75 тип I	ОСТ 92-8681-75 тип I

Подп.и дата | Инв.№дубл | Взам.инв. | Подп.и дата 16.10.89 | Инв.№подл 2423/86

Таблица 4

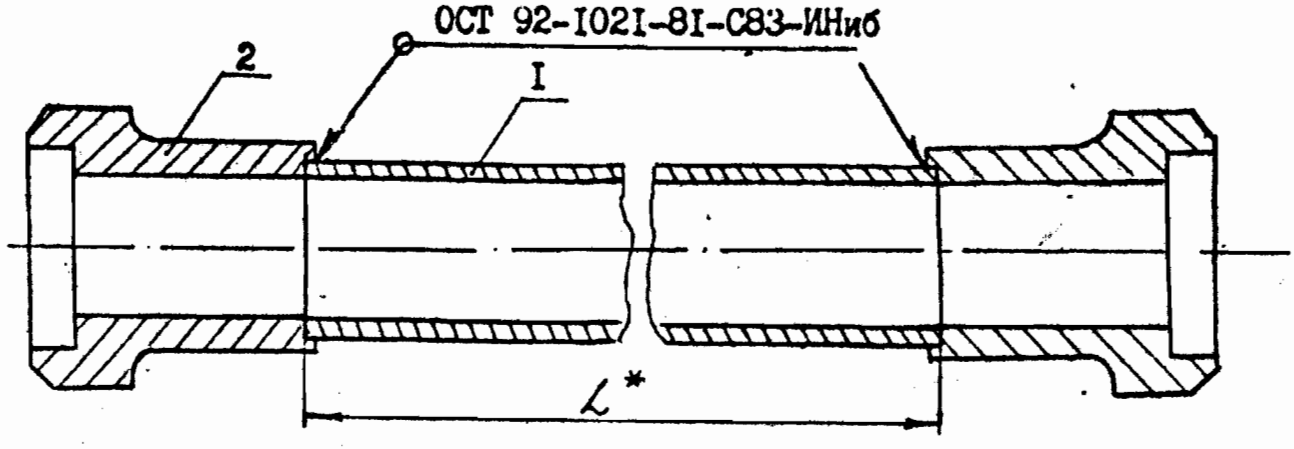
Трубопровод	Труба поз.I	Наконечник поз.2
	Материал	
I комплектовка	Сталь I2XI8HI0T	Сталь I2XI8HI0T-ВД
II комплектовка	Сталь I2X2IH5T	Сталь I2X2IH5T-ВД
It комплектовка	Сталь I2XI8HI0T	Сталь I2XI8HI0T-ВД
	Обозначение	
ОСТ92-8677-75 тип 5		ОСТ92-8682-75 тип Ia

Таблица 5

Трубопровод	Труба поз.I	Наконечник поз.2	Наконечник поз.3
	Материал		
I комплектовка	Сталь I2XI8HI0T	Сталь I2XI8HI0T-ВД	Сталь I2XI8HI0T-ВД
II комплектовка	Сталь I2X2IH5T	Сталь I2X2IH5T-ВД	Сталь I2X2IH5T-ВД
It комплектовка	Сталь I2XI8HI0T	Сталь I2XI8HI0T-ВД	Сталь I2XI8HI0T-ВД
	Обозначение		
ОСТ92-8677-75 тип.6		ОСТ92-8682-75 тип I	ОСТ92-868I-75 тип I

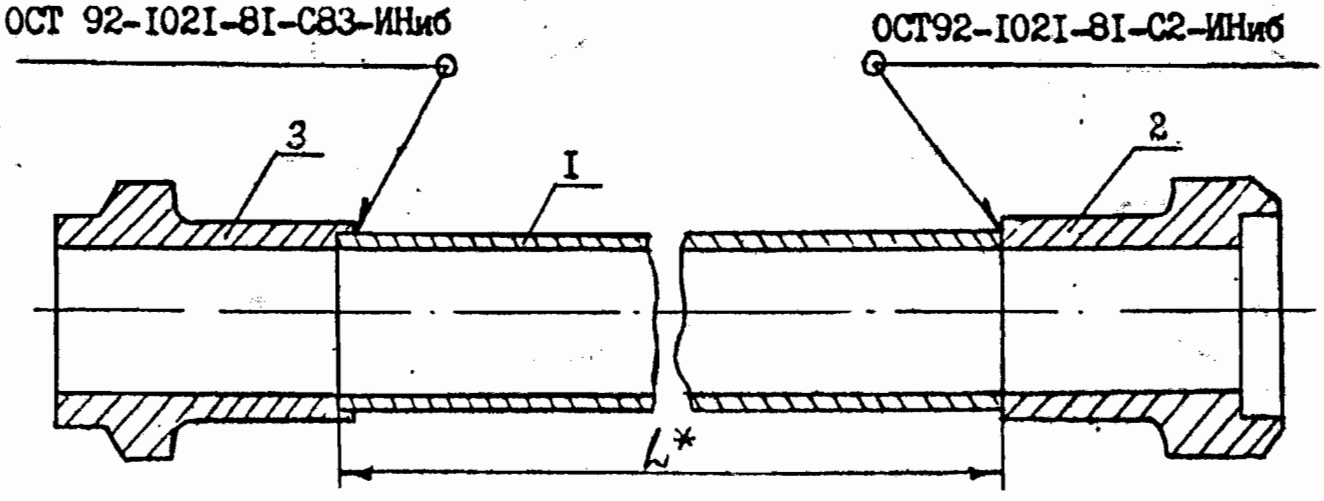
Инв. № подл. | Подпись и дата | Взам. инв. № | Инв. № дубл. | Подпись и дата

Тип 5



Черт.5

Тип 6



* Размеры для справок

Черт.6

Пример условного обозначения трубопровода с условным проходом 20 мм, типа I, II комплектовки, длиной 500 мм:

Трубопровод I-20-II-500 - ОСТ 92-8677-75.

Допускается в обозначение вводить условный номер трубопровода, состоящего из индекса изделия, обозначения группы и порядкового номера трубопровода в данной группе, о чем производится запись в конструкторской документации. Например:

Трубопровод 5М96 0400 № 2-I-20-II-500 - ОСТ 92-8677-75

6. Материал детали поз.I :

Труба ...I2XI8HI0T ГОСТ I9277-73 (допускается ТУI4-3-77I-78)

Труба ...I2XI8HI0T-ВД ГОСТ I9277-73(допускается ТУI4-3-77I-78)

Труба ... ГОСТ 994I-8I
Сталь I2X2IH5T ТУI4-3-I327-85

Труба ... ГОСТ 994I-8I
Сталь I2X2IH5T-ВД ТУI4-3-I327-85

7. Общие технические требования по ОСТ 92-8844-77, технические условия по ОСТ 92-I600-84 и ОСТ 92-I60I-84.

8. Давление при испытаниях трубопровода на прочность и герметичность указывается в конструкторской документации.

9. Трубопровод дробеструить по ОСТ 92-0235-72.

I0. Маркировать АЧ и клеймить АК на бирке деталь поз.I.

II. Маркировать Ч и клеймить К на бирке, если нет других указаний в конструкторской документации.

Инв.№подл | Подп.и дата | 2423/86 | 16.10.88

Взам.инв. | Инв.№дубл | Подп.и дата

(I6) Зам. Изв.255.50-89; 12.10.89.

ОСТ 92-8678-75

ОТРАСЛЕВОЙ СТАНДАРТ

ТРУБОПРОВОДЫ СТАЛЬНЫЕ.
ПЕРЕХОДНЫЕ ДЕТАЛИ. КРЕСТОВИНЫ.
КОНСТРУКЦИЯ И РАЗМЕРЫ. ТЕХНИЧЕСКИЕ ТРЕБОВАНИЯ

ОКСТУ 2955

Дата введения 1976.06.01

I. Настоящий стандарт распространяется на переходные детали сварных соединений трубопроводов и устанавливает конструкцию и размеры крестовин.

2 Конструкция и размеры крестовин типов I-IO должны соответствовать указанным на черт.I - IO и в табл.I - IO соответственно.

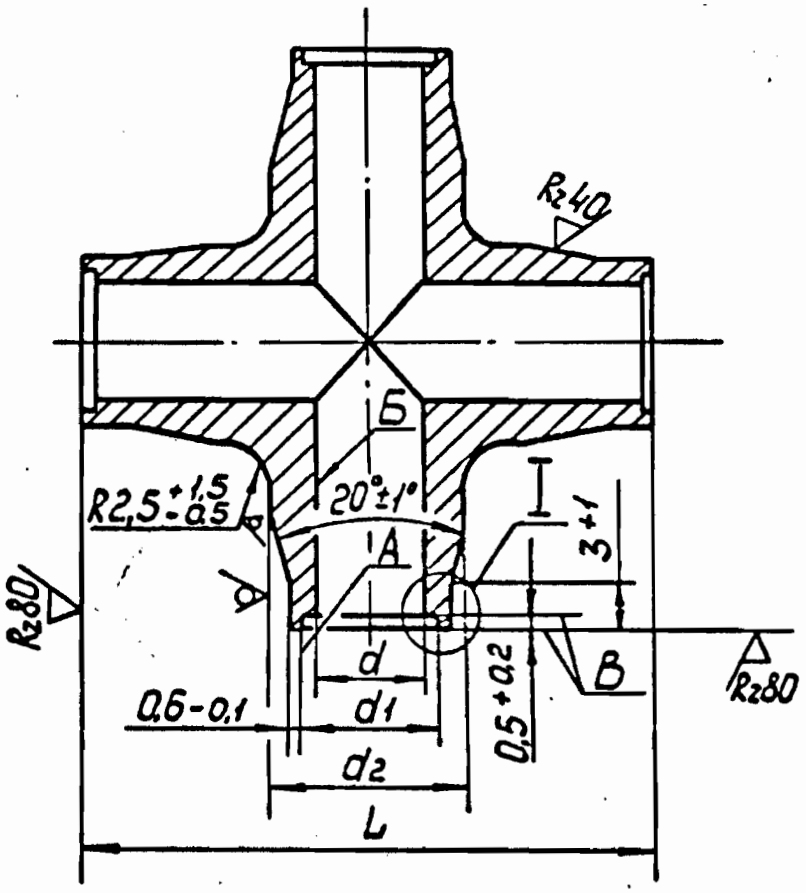
Издание официальное

Перепечатка воспрещена

Инв.№ подл. | Подп. и дата | Взам.инв.№ | Инв.№ дубл. | Подп. и дата

20; Зам. Изв. 255.16-93 Гиф от 93.

Тип 1



Черт. 1

25 (√)

I
М 5:1



Таблица 1

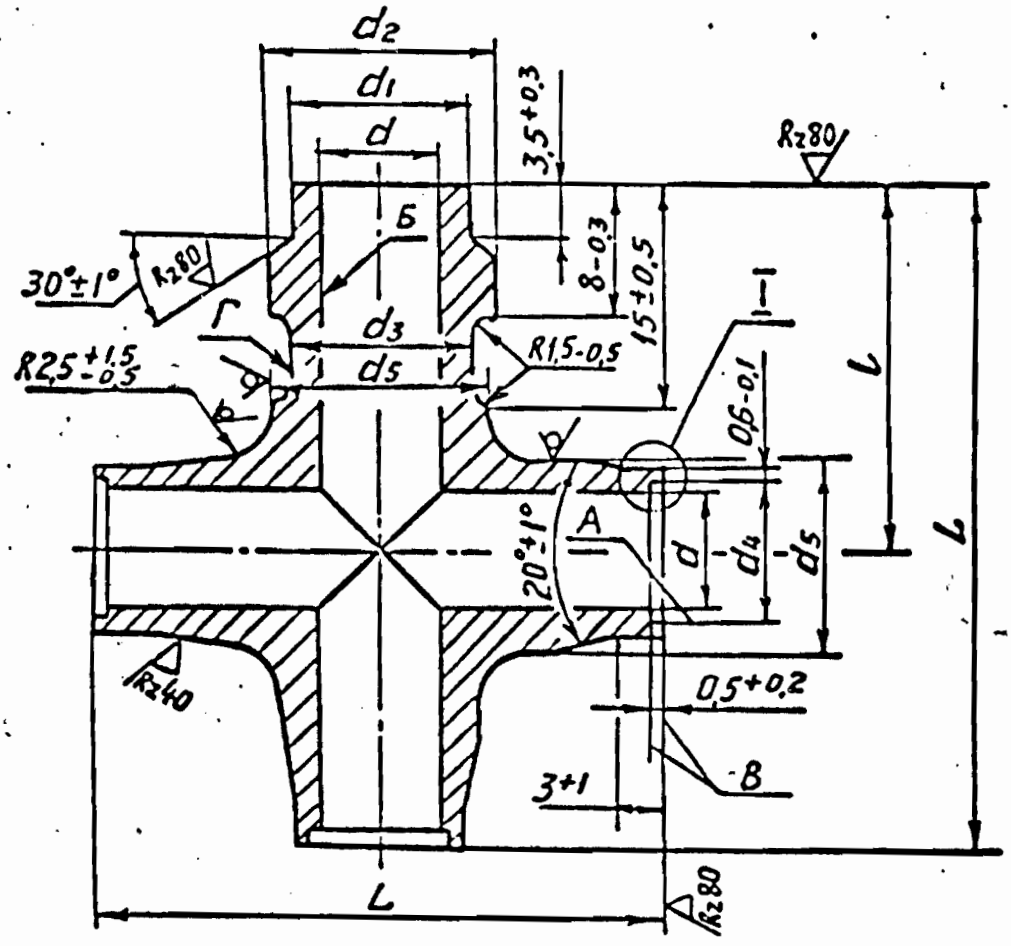
Размеры, мм

Dy	Применяемость	d	d1	d2	L	Масса, кг
		Предельные отклонения				
		H12	H11	+0,6 -0,3	h14	
4		4	6	9	38	0,014
6		6	8	11	40	0,028
8		8	10	13	42	0,035
10		10	12	15	44	0,040
12		12	14	17	46	0,052
14		14	16	19	48	0,061
16		16	18	21	50	0,068
18		18	20	23	52	0,078
20		20	22	25	54	0,086

Инв. № подл. | Подп. и дата | Взам. инв. № | Инв. № дубл. | Подп. и дата

8; Зам; ИЗБ 16-82. Салий 5.3.82.

Тип 2





Черт. 2

Таблица 2

Размеры, мм

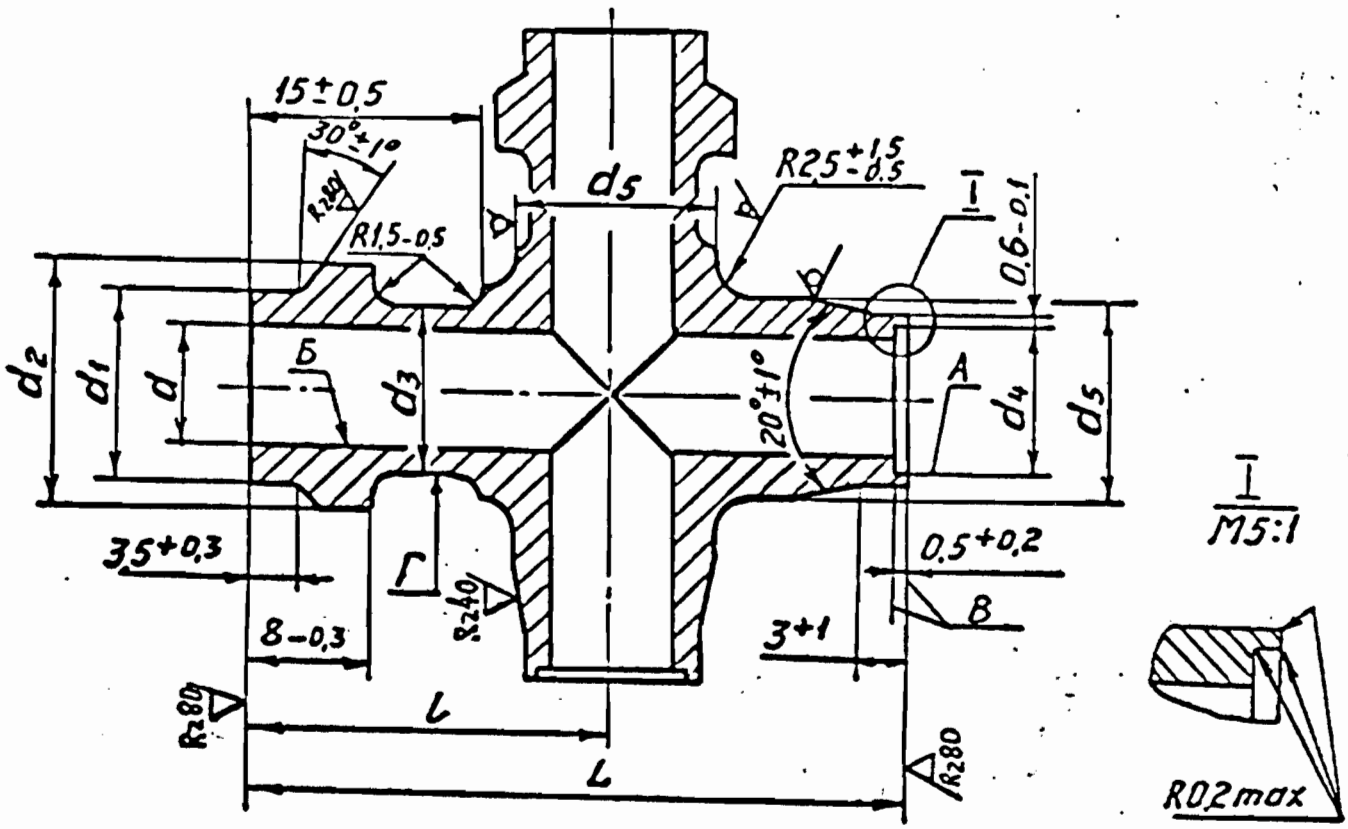
Dy	Применяемость	d	d_1	d_2	d_3	d_4	d_5	L	l	Масса, кг
		Предельные отклонения								
		H12	d11	h12	h11	H11	+0,6 -0,3	h14	±0,5	
4		4	8	14	8	6	9	42	23	0,022
6		6	10	16	10	8	11	44	24	0,030
8		8	12	18	12	10	13	46	25	0,037
10		10	14	20	14	12	15	48	26	0,045
12		12	16	22	16	14	17	50	27	0,055
14		14	18	24	18	16	19	52	28	0,065
16		16	20	26	20	18	21	54	29	0,074
18		18	22	28	22	20	23	56	30	0,088
20		20	24	30	24	22	25	58	31	0,101

Подл. и дата | Инв. № дубл. | Взам. инв. № | Подп. и дата | Инв. № подл. | 21035-82

8; Зам.; Изв. 16-82; Сам. 5.3.82.

2.5 (✓)

Тип 3



Черт. 3

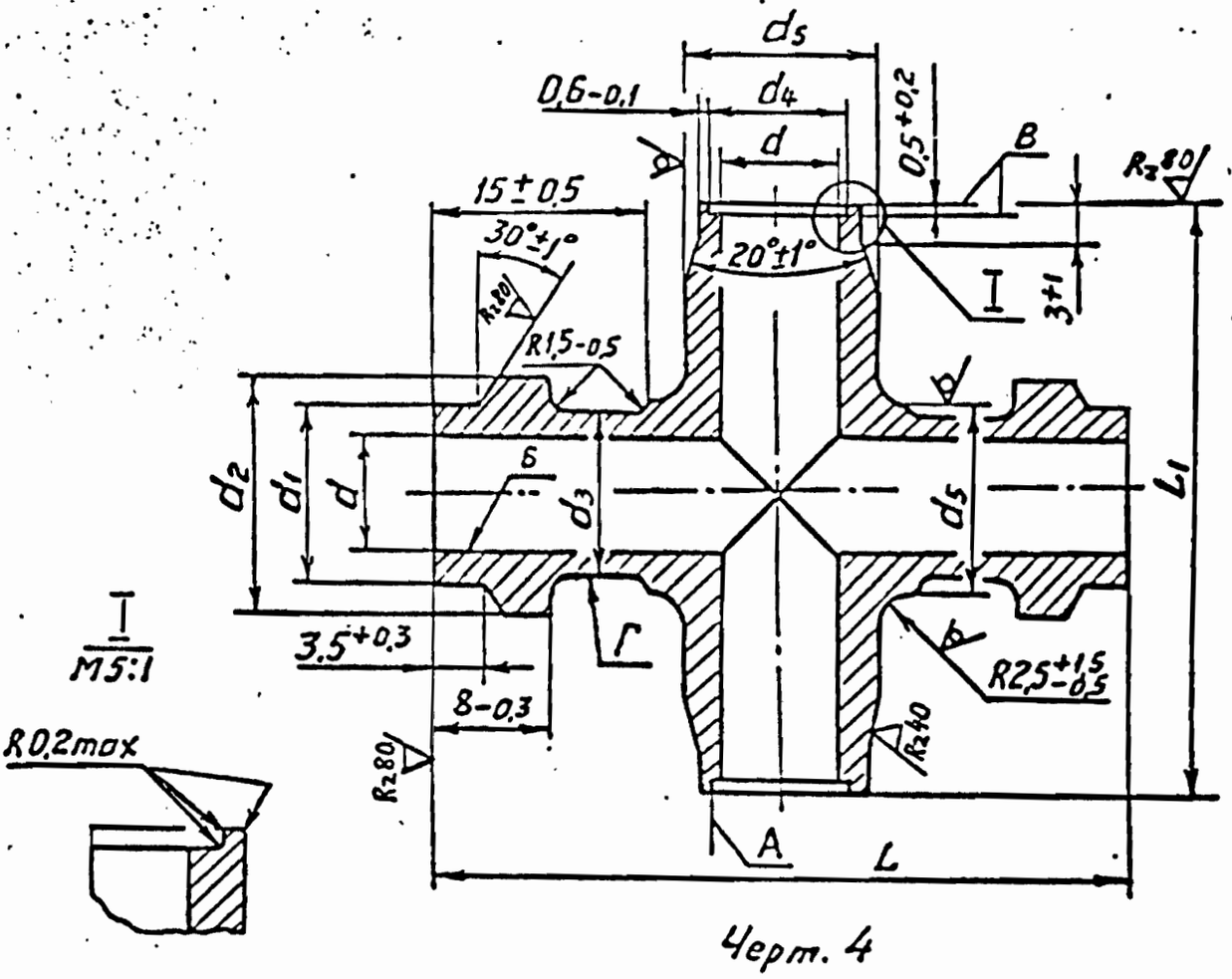
Таблица 3

Размеры, мм

Dy	Применяемость	d	d1	d2	d3	d4	d5	L	l	Масса, кг
		Предельные отклонения								
		H12	d11	h12	h11	H11	+0,6 -0,3	h14	±0,5	
4		4	8	14	8	6	9	46	23	0,024
6		6	10	16	10	8	11	48	24	0,031
8		8	12	18	12	10	13	50	25	0,038
10		10	14	20	14	12	15	52	26	0,041
12		12	16	22	16	14	17	54	27	0,051
14		14	18	24	18	16	19	56	28	0,060
16		16	20	26	20	18	21	58	29	0,068
18		18	22	28	22	20	23	60	30	0,074
20		20	24	30	24	22	25	62	31	0,081

Подп. и дата | Инв. № дубл. | Взам. инв. № | Подп. и дата | Инв. № подл. | 8; Зам; ИЗБ. 16-82; Сам. 5.3.82.

Тип 4



Черт. 4

Таблица 4

Размеры в мм

Dy	Применяемость	d	d_1	d_2	d_3	d_4	d_5	L	L_1	Масса, кг
		Предельные отклонения								
		H12	d11	h12	h11	H11	+0,6 -0,3	h14	h14	
4		4	8	14	8	6	9	46	42	0,024
6		6	10	16	10	8	11	48	44	0,031
8		8	12	18	12	10	13	50	46	0,038
10		10	14	20	14	12	15	52	48	0,041
12		12	16	22	16	14	17	54	50	0,051
14		14	18	24	18	16	19	56	52	0,060
16		16	20	26	20	18	21	58	54	0,068
18		18	22	28	22	20	23	60	56	0,074
20		20	24	30	24	22	25	62	58	0,081

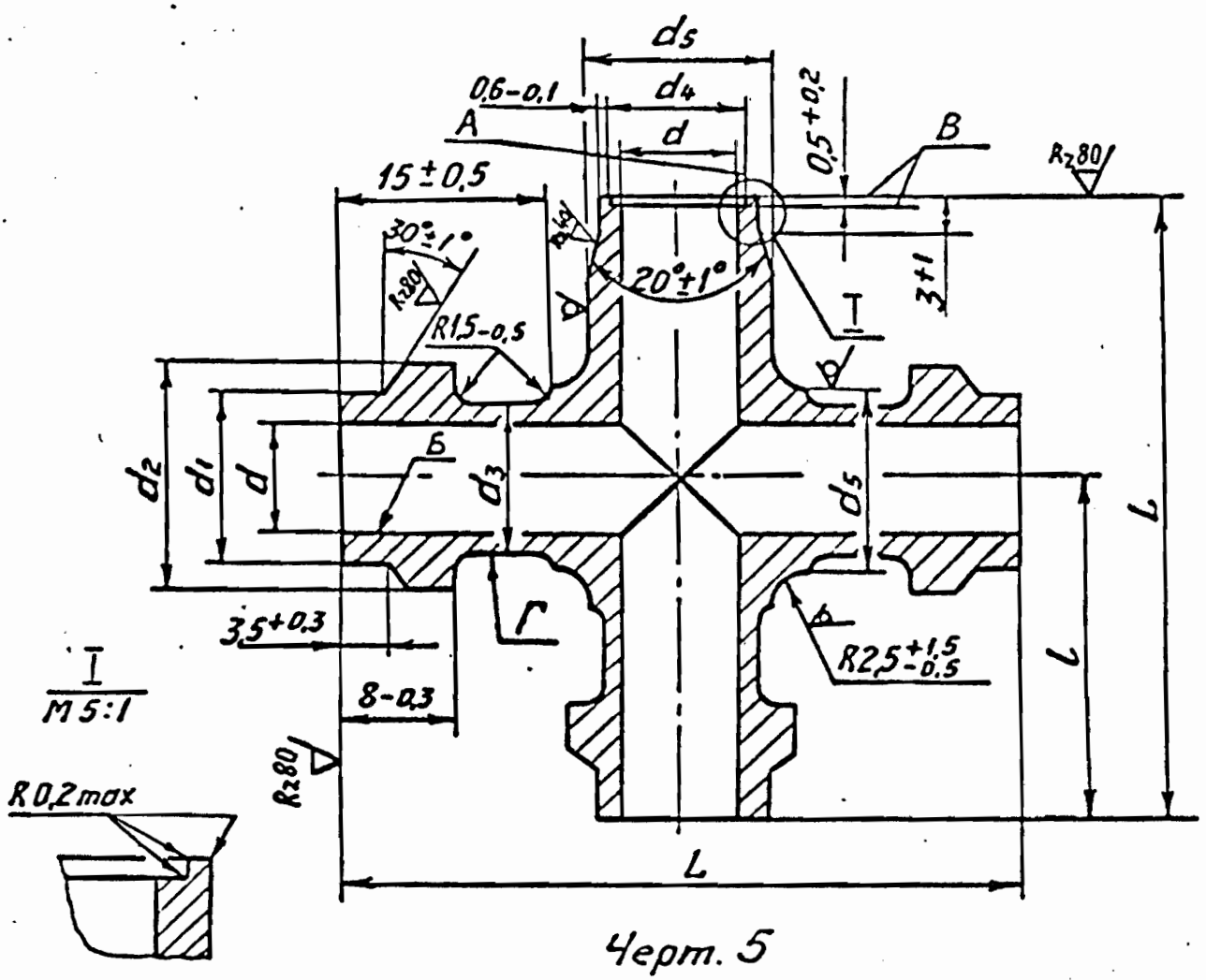
Инв. № подл. | Подп. и дата | Взам. инв. № | Инв. № дубл. | Подп. и дата

8; Зам; ИЗБ 16-82; Сапиф 5.3.82.

Т. 2150 зак. 152

Тип 5

2.5 (√)



Черт. 5

Таблица 5

Размеры, мм

Dy	Применяемость	d	d1	d2	d3	d4	d5	L	l	Масса, кг
		Предельные отклонения								
		H12	d11	h12	h11	H11	+0,6 -0,3	h14	±0,5	
4		4	8	14	8	6	9	46	23	0,028
6		6	10	16	10	8	11	48	24	0,035
8		8	12	18	12	10	13	50	25	0,042
10		10	14	20	14	12	15	52	26	0,047
12		12	16	22	16	14	17	54	27	0,055
14		14	18	24	18	16	19	56	28	0,058
16		16	20	26	20	18	21	58	29	0,074
18		18	22	28	22	20	23	60	30	0,081
20		20	24	30	24	22	25	62	31	0,089

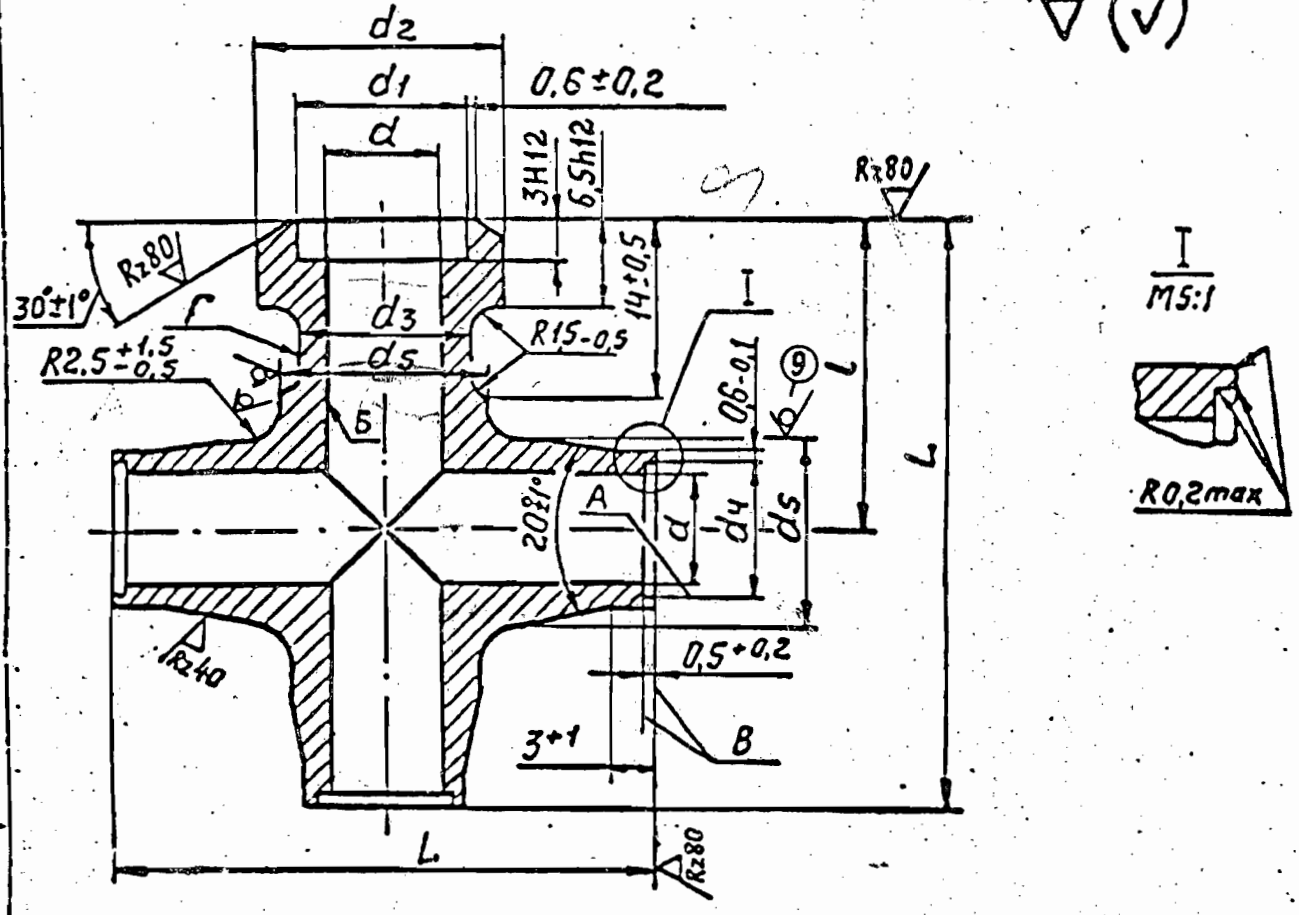
Инв. № подл. | Подп. и дата | Взам. инв. № | Инв. № дубл. | Подп. и дата

Дубл. АТ 4109

№ 10594/182

8; Зам. Изв. 16-82; Сдан 5.3.82.

Тип 6



Черт. 6

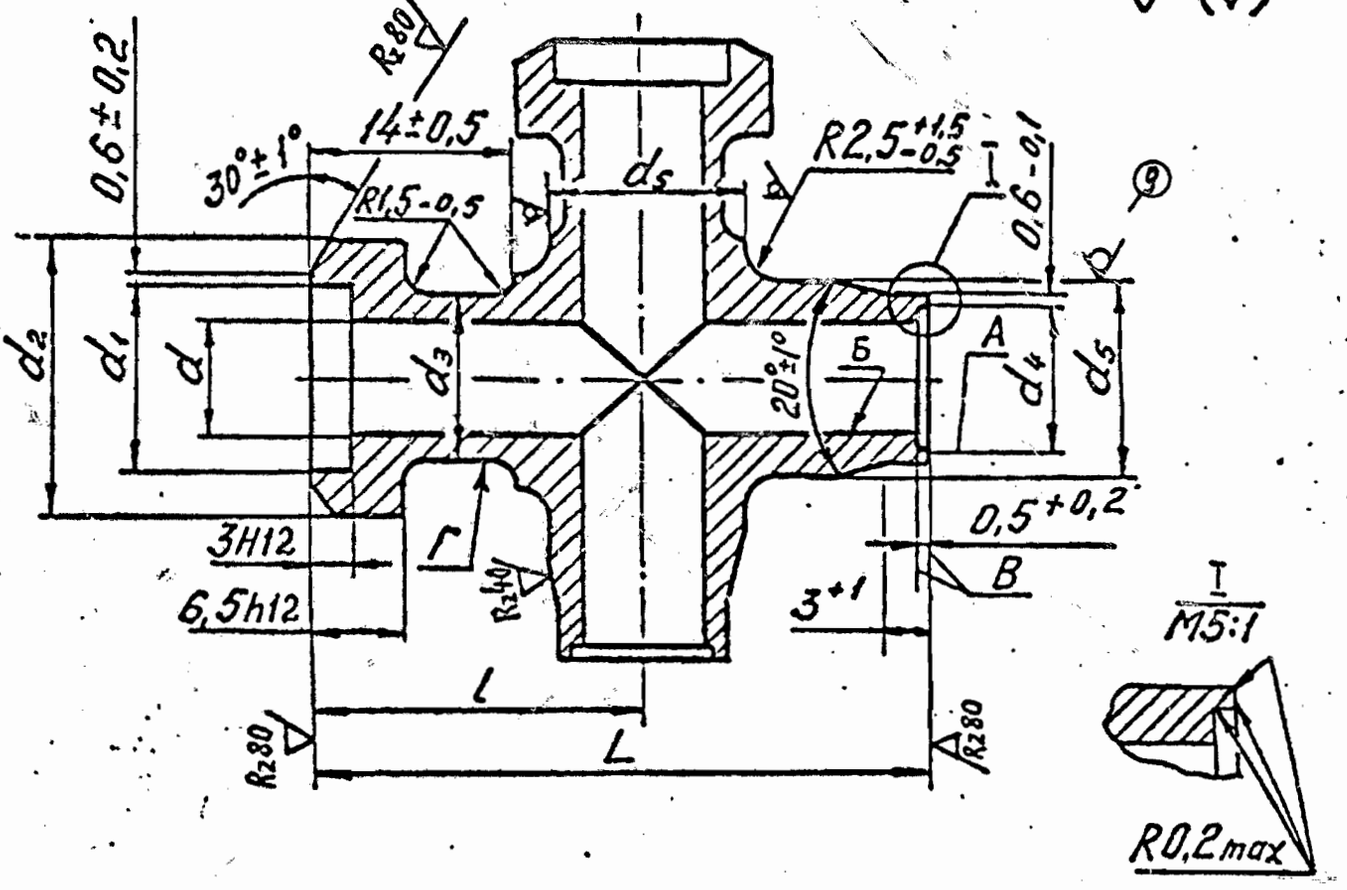
Размеры, мм

Таблица 6

Dy	Применяемость	d	d1	d2	d3	d4	ds	l	L	Масса, кг
		Предельные отклонения								
		H12	H12	h12	h11	H11	+0,6 -0,3	±0,5	h14	
4		4	8	14	8	6	9	22	42	0,022
6		6	10	16	10	8	11	23	44	0,030
8		8	12	18	12	10	13	24	46	0,037
10		10	14	20	14	12	15	25	48	0,045
12		12	16	22	16	14	17	26	50	0,055
14		14	18	24	18	16	19	27	52	0,065
16		16	20	26	20	18	21	28	54	0,074
18		18	22	28	22	20	23	29	56	0,088
20		20	24	30	24	22	25	30	58	0,101

Зам. И36.16-82; Сам. 5.3.82

Тип 1



Черт. 7

Таблица 7

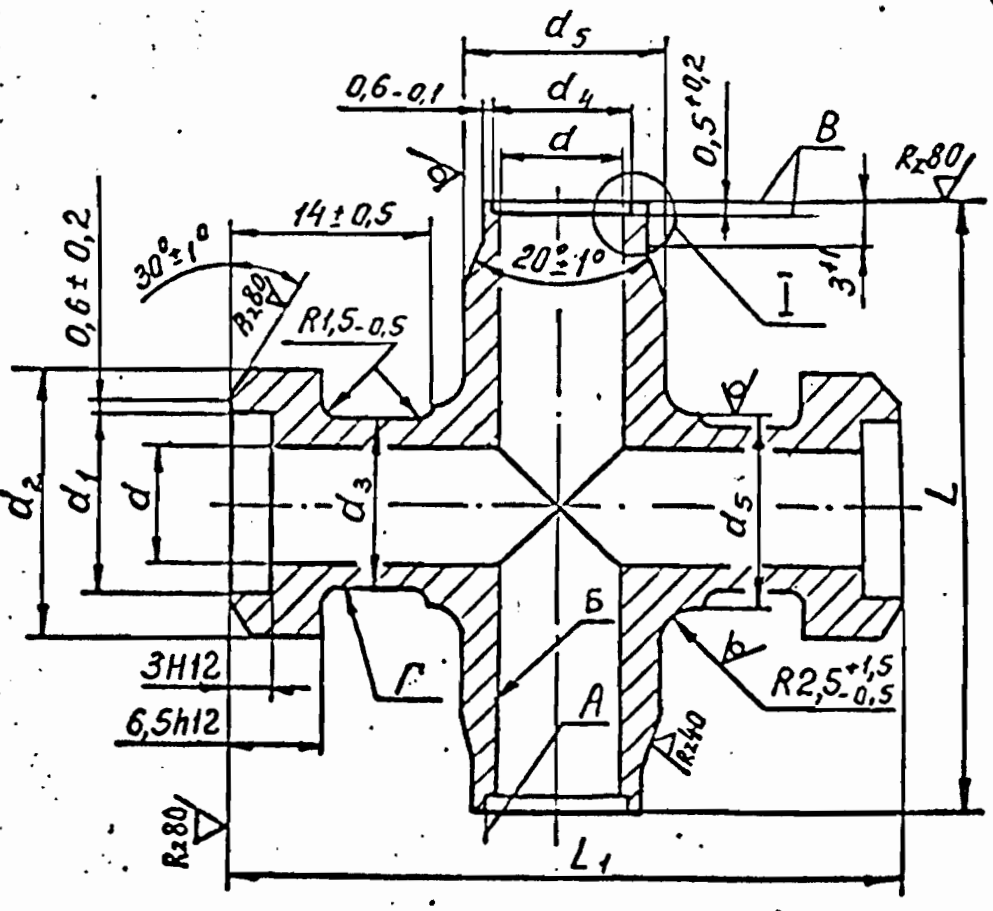
Размеры, мм

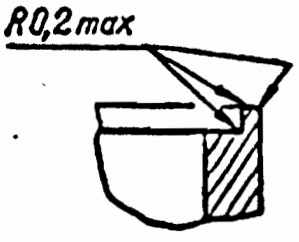
Dy	Применяемость	d	d1	d2	d3	d4	d5	l	L	Масса, кг
		Предельные отклонения								
		H12	H12	h12	h11	H11	+0,6 -0,3	±0,5	h14	
4		4	8	14	8	6	9	22	46	0,024
6		6	10	16	10	8	11	23	48	0,031
8		8	12	18	12	10	13	24	50	0,038
10		10	14	20	14	12	15	25	52	0,041
12		12	16	22	16	14	17	26	54	0,051
14		14	18	24	18	16	19	27	56	0,060
16		16	20	26	20	18	21	28	58	0,068
18		18	22	28	22	20	23	29	60	0,074
20-		20	24	30	24	22	25	30	62	0,081

Инв. № подл. | Подпись и дата | Взам. инв. № | Инв. № дубл. | Подпись и дата

8; зам; ИЗВ 16-82; Сам 5.3.82.

Тип 8





Черт. 8

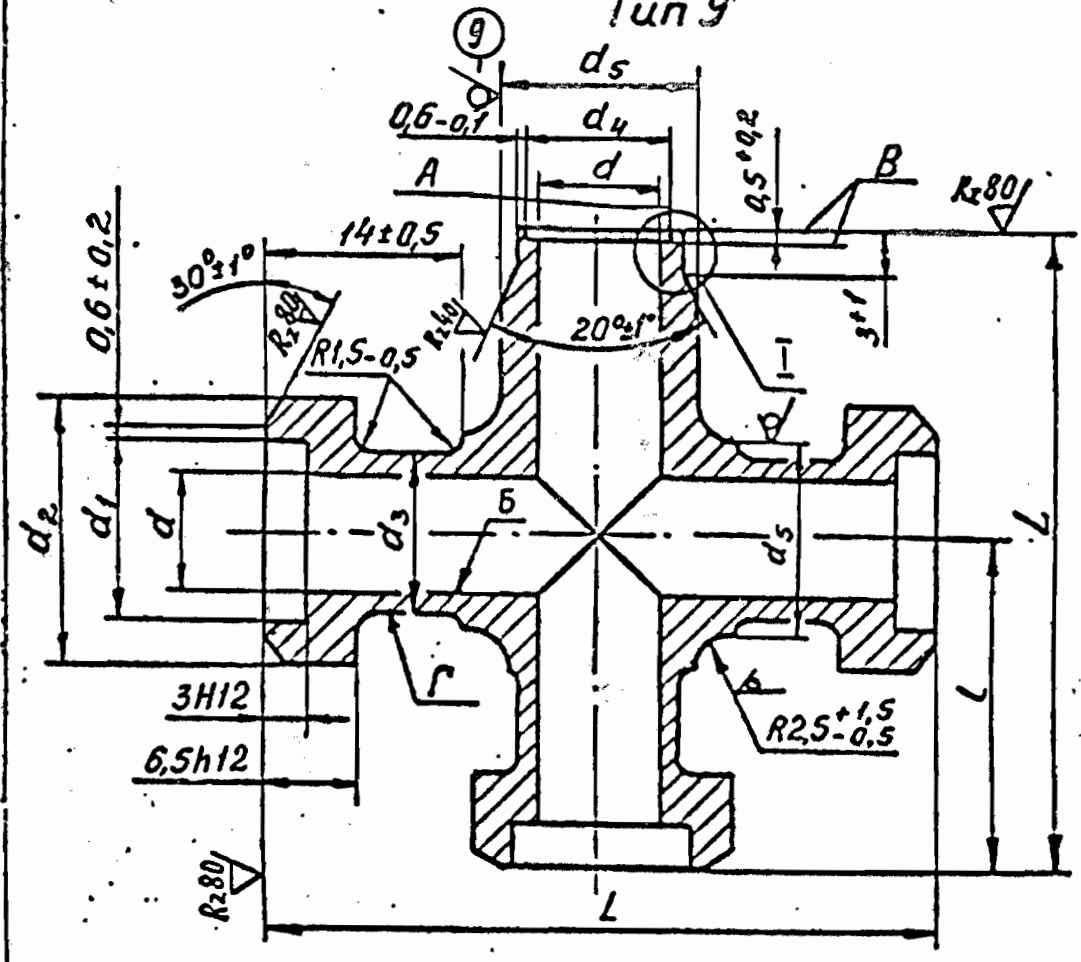
Размеры, мм

Таблица 8

Dy	Применяемость	d	d_1	d_2	d_3	d_4	d_5	L	L_1	Масса, кг
		Предельные отклонения								
		H12	H12	h12	h11	H11	+0,6 -0,3	h14	h14	
4		4	8	14	8	6	9	42	46	0,024
6		6	10	16	10	8	11	44	48	0,031
8		8	12	18	12	10	13	46	50	0,038
10		10	14	20	14	12	15	48	52	0,041
12		12	16	22	16	14	17	50	54	0,051
14		14	18	24	18	16	19	52	56	0,060
16		16	20	26	20	18	21	54	58	0,068
18		18	22	28	22	20	23	56	60	0,074
20		20	24	30	24	22	25	58	62	0,081

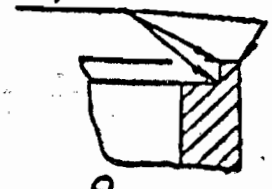
Инв. № подл. | Подпись и дата | Взам. инв. № | Инв. № дубл. | Подпись и дата

Тип 9



2,5 (√)

I
M5:1



Черт. 9

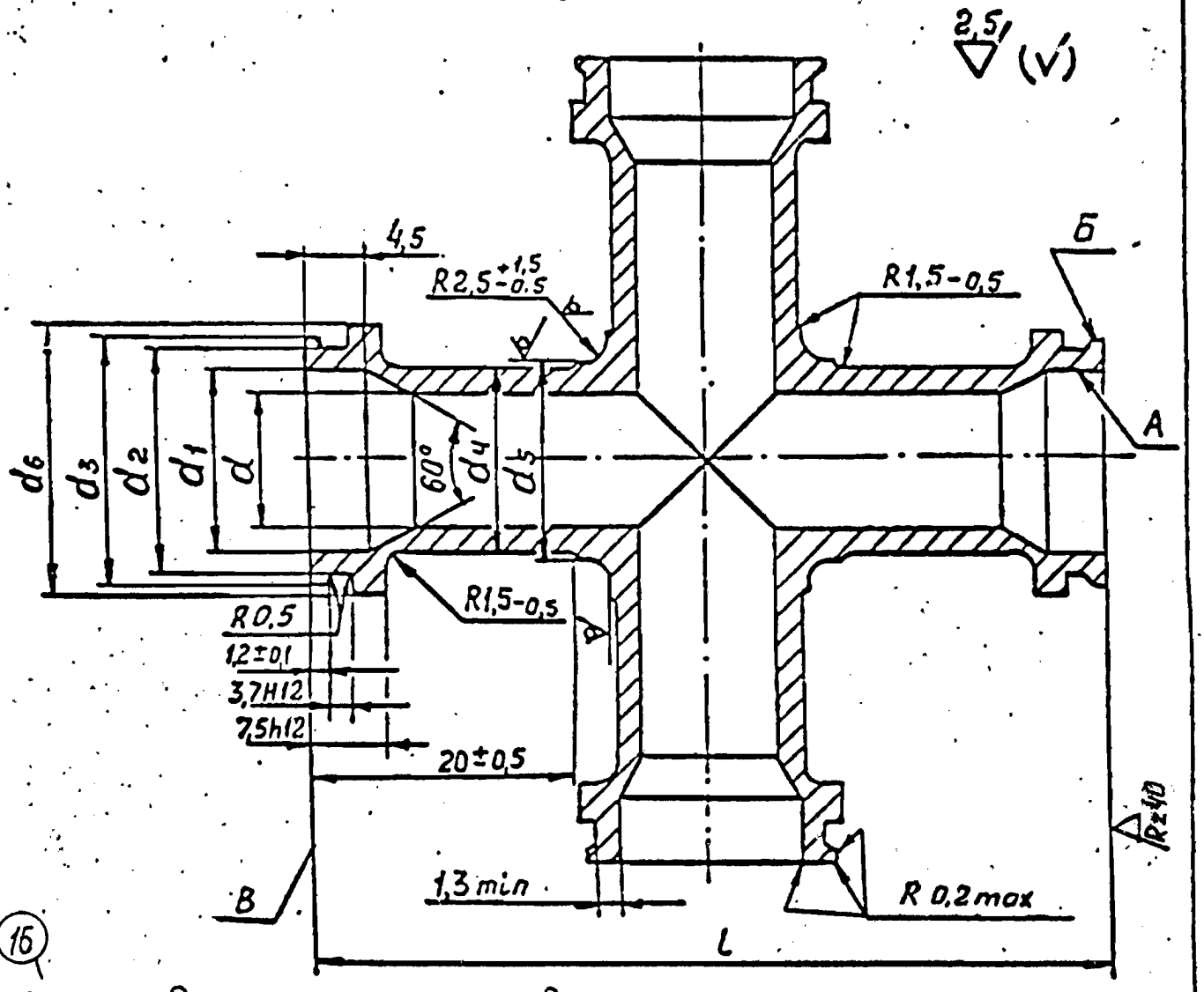
Размеры, мм

Таблица 9

Dy	Применяемость	d	d_1	d_2	d_3	d_4	d_5	l	L	Масса, кг
		Предельные отклонения								
		H12	H12	h12	h11	H11	+0,6 -0,3	±0,5	h14	
4		4	8	14	8	6	9	22	46	0,028
6		6	10	16	10	8	11	23	48	0,035
8		8	12	18	12	10	13	24	50	0,042
10		10	14	20	14	12	15	25	52	0,047
12		12	16	22	16	14	17	26	54	0,055
14		14	18	24	18	16	19	27	56	0,058
16		16	20	26	20	18	21	28	58	0,074
18		18	22	28	22	20	23	29	60	0,081
20		20	24	30	24	22	25	30	62	0,089

Инв. № подл. | Подпись и дата | Взам. инв. № | Инв. № дубл. | Подпись и дата

Тип 10



(16)

При новом проектировании не применять

Черт. 10

Таблица 10

Размеры, мм

Dy	Применяемость	d	d1	d2	d3	d4	d5	d6	l	Масса, кг
		Предельные отклонения								
		H12	H11	h11	h11	h11	+0,6 -0,3	h12	h14	
4		4	7	10	11	8	9	14	56	0,031
6		6	9	12	13	10	11	16	58	0,040
8		8	11	14	15	12	13	18	60	0,050
10		10	13	16	17	14	15	21	62	0,061
12		12	15	18	19	16	17	23	64	0,063
14		14	17	20	21	18	19	25	66	0,078
16		16	19	22	23	20	21	27	68	0,088
18		18	21	24	25	22	23	28	70	0,102
20		20	23	26	27	24	25	32	72	0,116

Инв. № подл. | Подп. и дата | Взам. инв. № | Инв. № дубл. | Подп. и дата

8; Зам; УЗБ 16-82; Сам 5.3.82.

Пример условного обозначения крестовины типа 2 с условным проходом 20 мм:

из стали 12Х18Н10Т-ВД – Крестовина 2-20-I – ОСТ 92-8678-75

из стали 12Х2Н5Т-ВД – Крестовина 2-20-II – ОСТ 92-8678-75

из стали 12Х18Н10Т-ВД – для низких температур –

Крестовина 2-20-I-t – ОСТ 92-8678-75.

3. Поковка штампованная.

4. Не допускается смещение по линии разъема более 0,4 мм.

5. Материал: 12Х18Н10Т-ВД – ~~ТУ14-1-2165-77~~ ТУ14-1-3581-83 (13)

КС55-0 ОСТ 92-1311-77
гр.0

12Х2Н5Т-ВД-ТУ 14-1-1283-75

КС 70-0 ОСТ 92-1311-77
гр.0

(19) 12Х18Н10Т-ВД – ~~ТУ14-1-2165-77~~ ТУ14-1-3581-83 (13)

КС 55-5 ОСТ 92-1311-77
гр.5

для низких температур.

6. Допуск соосности поверхностей А и Б и поверхностей Б и Г не более ∅0,01 мм (допуск зависимый).

7. Общие технические требования по ОСТ 92-8844-77.

8. Допуск торцового биения поверхностей В относительно оси поверхности Б не более 0,1 мм.

9. Электрополировать.

Допускается электрополирование в заготовке.

10. Маркировать Ч и клеймить К на бирке.

Инв. № подл. | Подпись и дата | Взам. инв. № | Инв. № дубл. | Подпись и дата

8; Зам. ИЗБ. 16-82; Сдан 5.8.82 Копировал: [illegible] Формат А4 КБ 6

ОСТ 92-8679-75

ОТРАСЛЕВОЙ СТАНДАРТ

ТРУБОПРОВОДЫ СТАЛЬНЫЕ.
ПЕРЕХОДНЫЕ ДЕТАЛИ. ТРОЙНИКИ.
КОНСТРУКЦИЯ И РАЗМЕРЫ. ТЕХНИЧЕСКИЕ ТРЕБОВАНИЯ

ОКСТУ 2955

Дата введения 1976.06.01

I Настоящий стандарт распространяется на переходные детали сварных соединений трубопроводов и устанавливает конструкцию и размеры тройников.

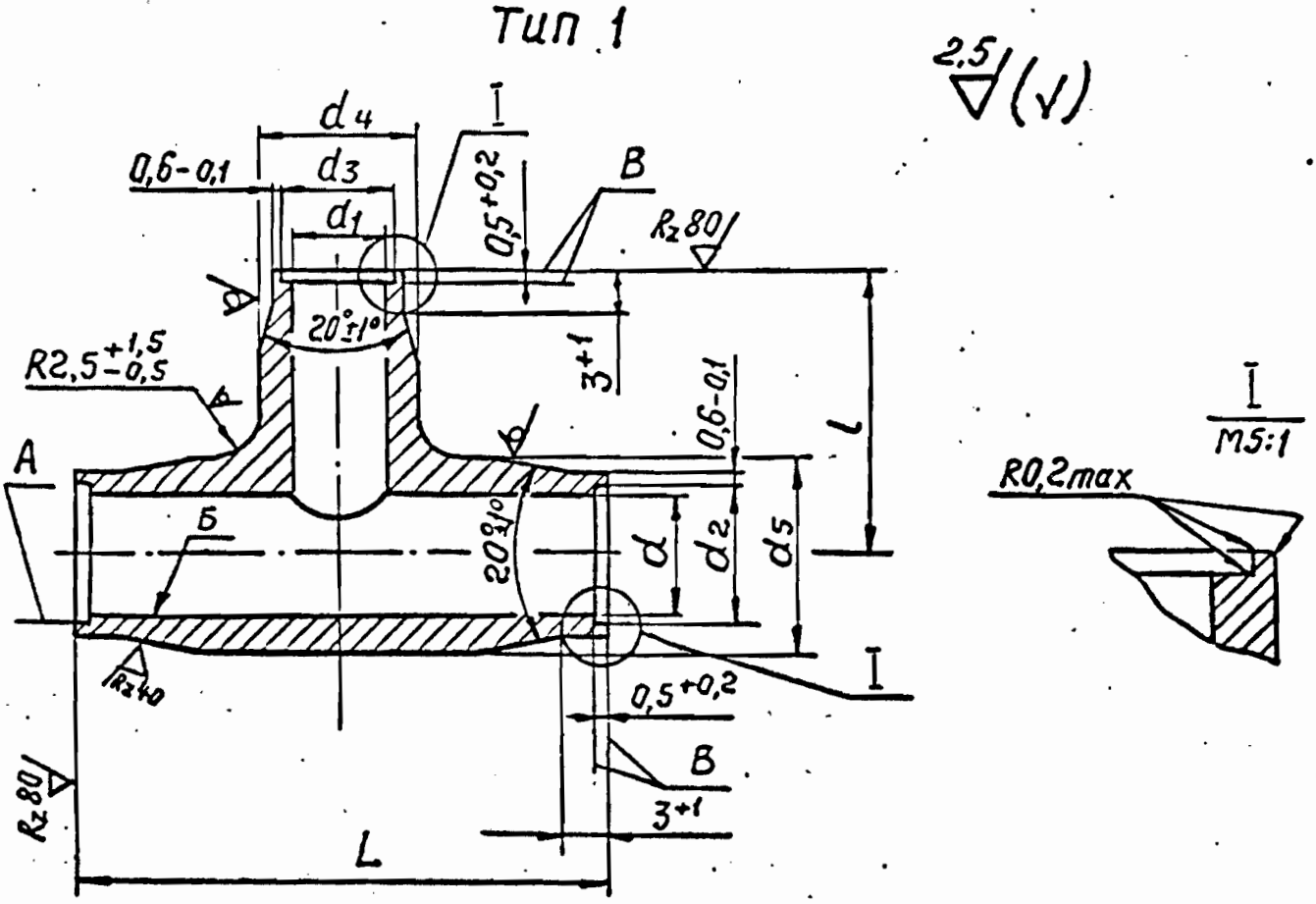
2 Конструкция и размеры тройников типов I - I8 должны соответствовать указанным на черт.I - I8 и в табл.I - I8 соответственно.

Инв.№ подл. | Подп. и дата | Взам.инв.№ | Инв.№ дубл. | Подп. и дата

Издание официальное Перепечатка воспрещена

20; Зам; 456.255.16-93

Тип 1



Черт. 1

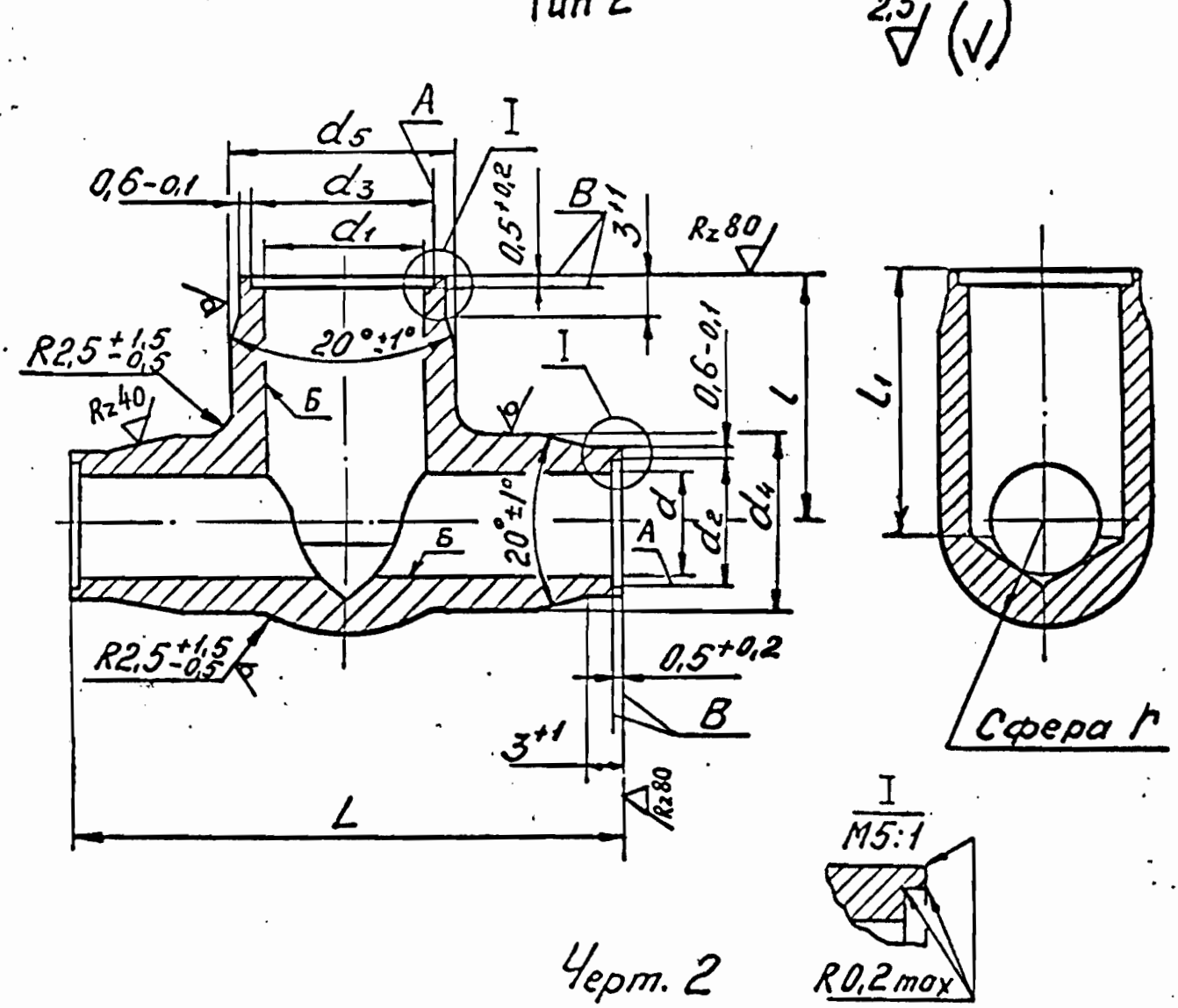
Таблица 1.

Размеры, мм

Dy	Применяемость	d	d1	d2	d3	d4	d5	l	L	Масса, кг
		Предельные отклонения								
		H12	H12	H11	H11	+0,6 -0,3	+0,6 -0,3	±0,5	h14	
6/4		6	4	8	6	9	11	20	40	0,019
8/6		8	6	10	8	11	13	21	42	0,025
10/8		10	8	12	10	13	15	22	44	0,030
12/10		12	10	14	12	15	17	23	46	0,037

Инв. № подл. | Подпись и дата | Взам. инв. № | Инв. № дубл. | Подпись и дата
8; Зам. ИЗВ.16-82; Сам. 5.3.82.

Тип 2



Черт. 2

Таблица 2

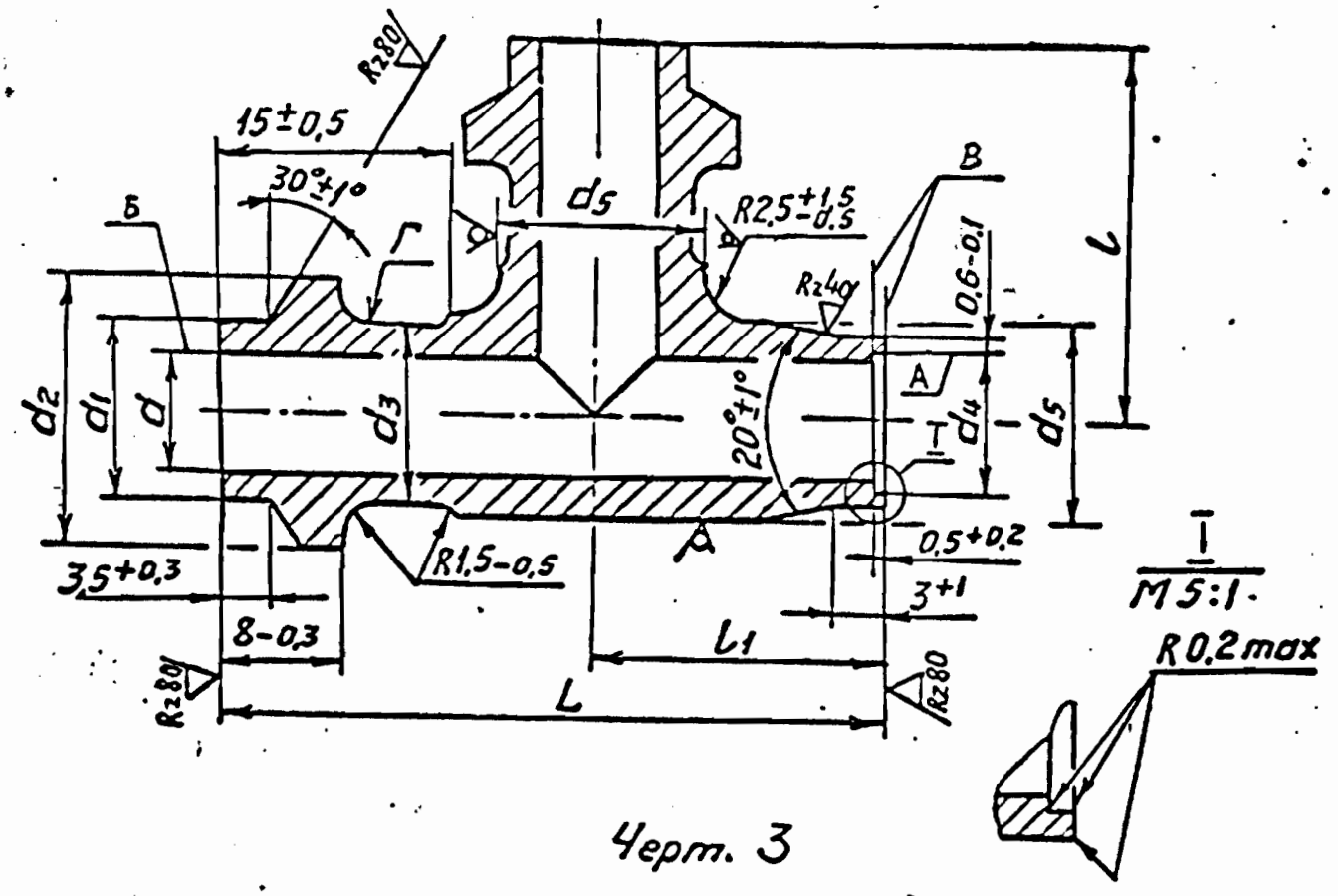
Размеры, мм

Dy	Применяемость	d	d_1	d_2	d_3	d_4	d_5	l	L	l_1	r	Масса, кг
		Предельные отклонения										
		H12	H12	H11	H11	+0,6 -0,3	+0,6 -0,3	±0,5	h14	H14		
4/6		4	6	6	8	9	11	18	40	19	5,5	0,020
6/10		6	10	8	12	11	15	20	42	21	7,5	0,034
8/12		8	12	10	14	13	17	21	44	22,5	8,5	0,041
10/14		10	14	12	16	15	19	22	46	24	9,5	0,049
12/18		12	18	14	20	17	23	24	50	26	11,5	0,069
14/20		14	20	16	22	19	25	25	52	27,5	12,5	0,077
16/22		16	22	18	24	21	27	26	54	29	13,5	0,084

Инв. № подл. | Подпись и дата | Взам. инв. № | Инв. № дубл. | Подпись и дата

Тип 3

2.5 (√)



Черт. 3

Таблица 3

Размеры, мм

Dy	Применяемость	d	d1	d2	d3	d4	d5	L	l	l1	Масса, кг
		Предельные отклонения									
		H12	d11	h12	h11	H11	+0,6 -0,3	h14	±0,5	±0,5	
4		4	8	14	8	6	9	43	23	21	0,019
6		6	10	16	10	8	11	45	24	22	0,024
8		8	12	18	12	10	13	47	25	23	0,031
10		10	14	20	14	12	15	49	26	24	0,034
12		12	16	22	16	14	17	51	27	25	0,041
14		14	18	24	18	16	19	53	28	26	0,051
16		16	20	26	20	18	21	55	29	27	0,058
18		18	22	28	22	20	23	57	30	28	0,064
20		20	24	30	24	22	25	59	31	29	0,071

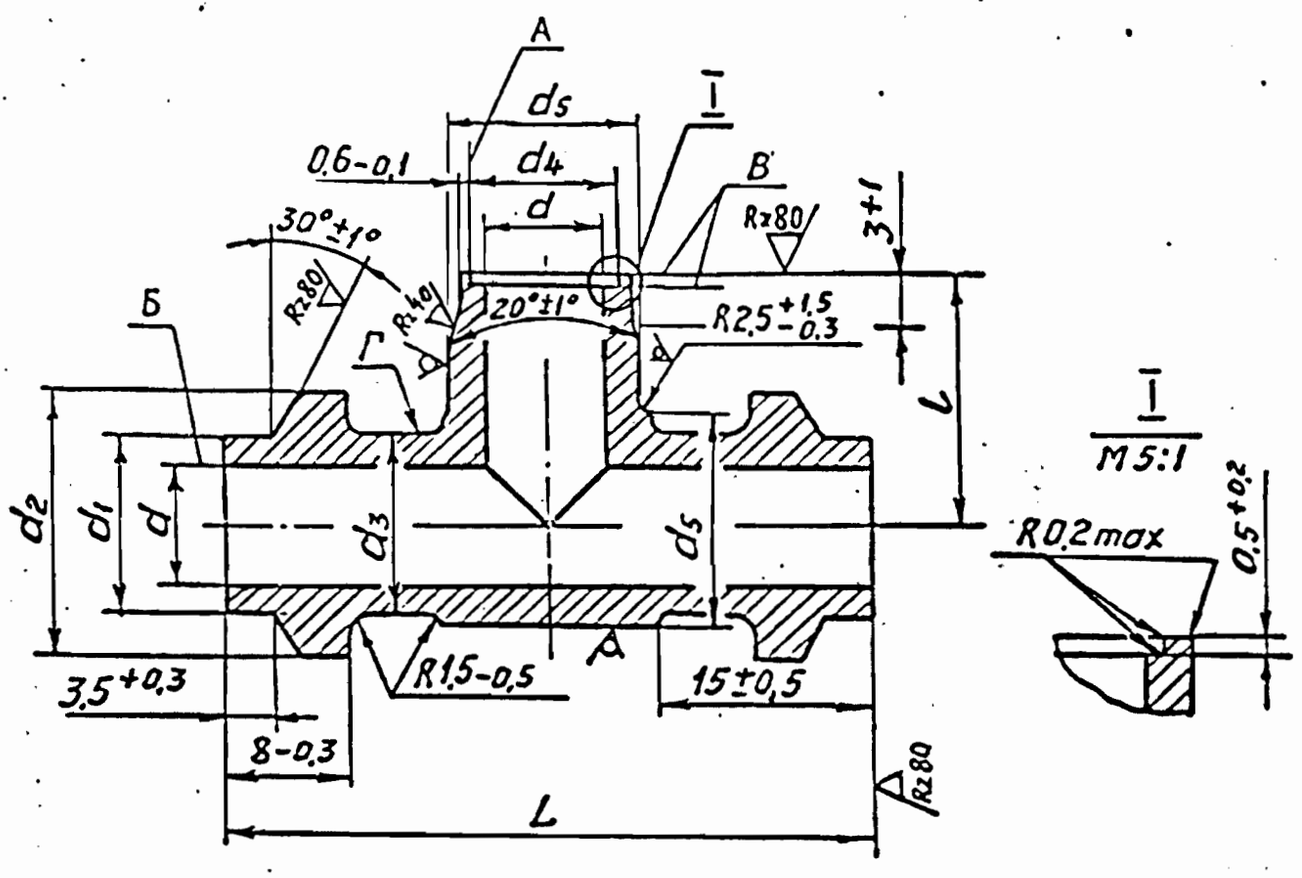
Инв. № подл. | Подп. и дата | Взам. инв. № | Инв. № дубл. | Подп. и дата

8; ЗАМ. ИЗБ. 16-82; Гаш. 5.3.82.

ДУБЛИКАТ

2,5 (√)

Тип 4



Черт. 4

Таблица 4

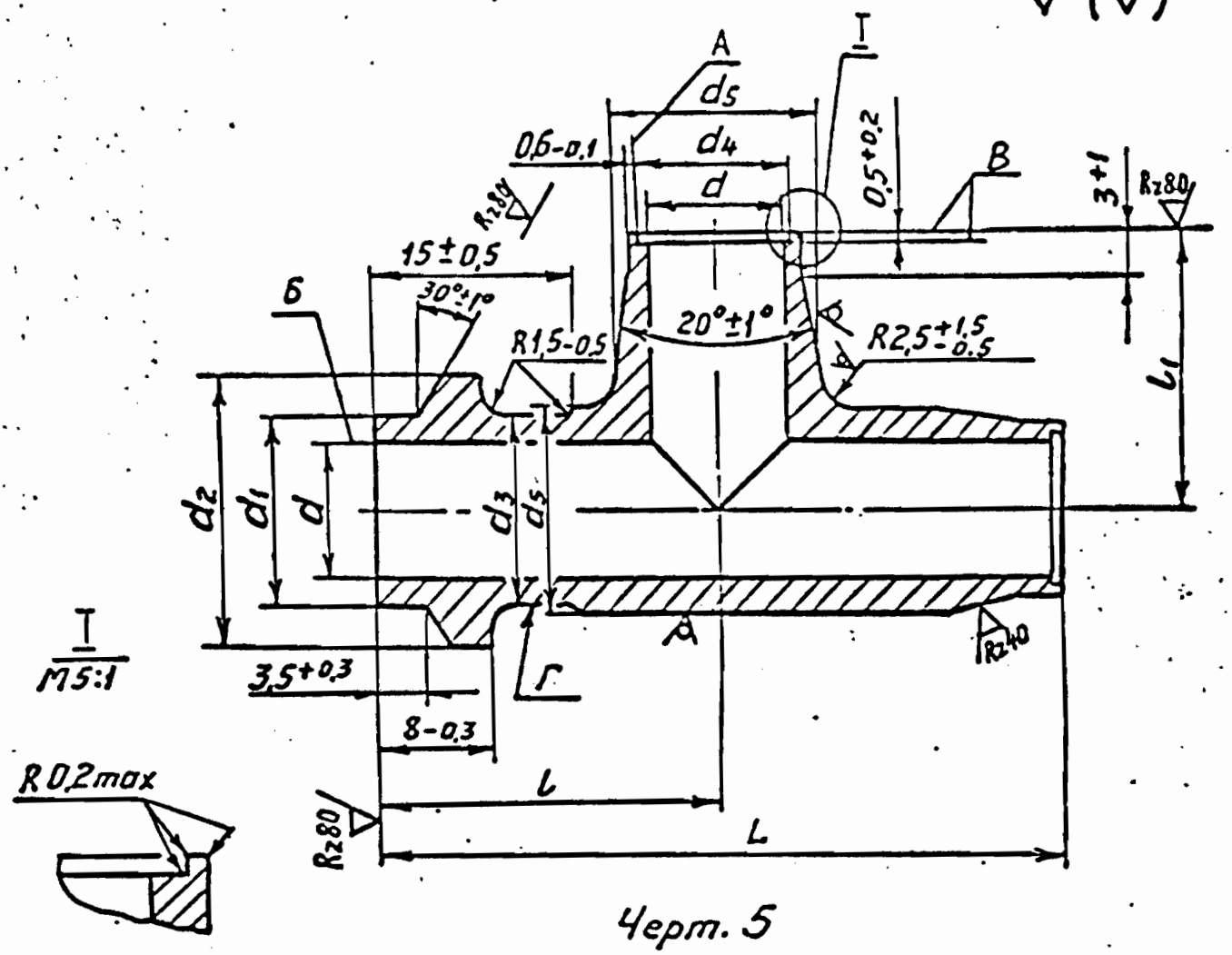
Размеры, мм

Dy	Применяемость	d	d1	d2	d3	d4	d5	L	l	Масса, кг
		Предельные отклонения								
		H12	d11	h12	h11	H11	+0,6 -0,3	h14	±0,5	
4		4	8	14	8	6	9	46	21	0,021
6		6	10	16	10	8	11	48	22	0,029
8		8	12	18	12	10	13	50	23	0,036
10		10	14	20	14	12	15	52	24	0,047
12		12	16	22	16	14	17	54	25	0,055
14		14	18	24	18	16	19	56	26	0,065
16		16	20	26	20	18	21	58	27	0,074
18		18	22	28	22	20	23	60	28	0,084
20		20	24	30	24	22	25	62	29	0,092

Инв. № подл. | Подп. и дата | Взам. инв. № | Инв. № дубл. | Подп. и дата

8; Зам; ИЗВ 16-82; Сам 5.3.82

Тип 5



Черт. 5

Таблица 5

Размеры, мм

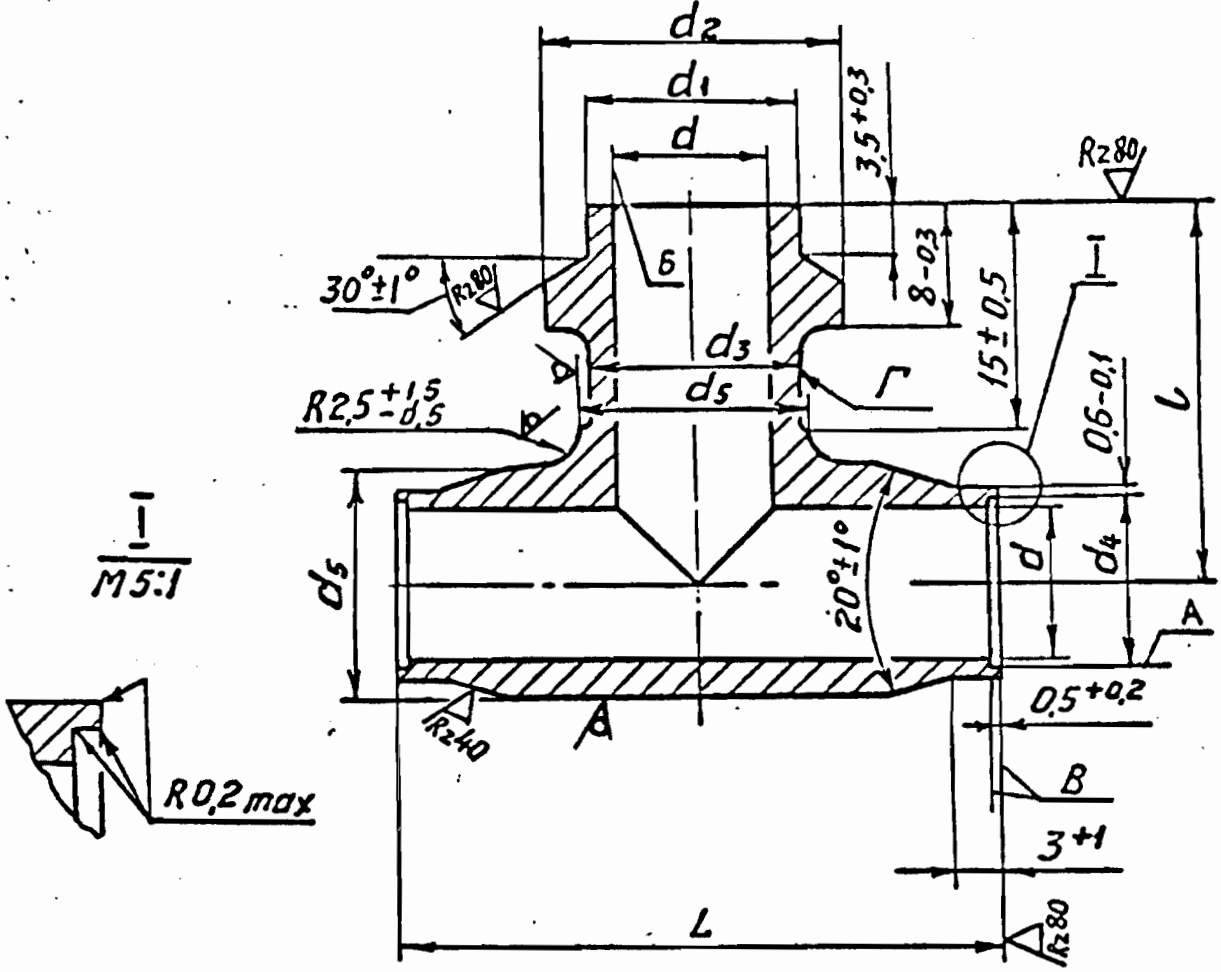
Dy	Применяемость	d	d_1	d_2	d_3	d_4	d_5	L	l	l_1	Масса, кг
		Предельные отклонения									
		H12	d11	h12	h11	H11	$^{+0,6}_{-0,3}$	h14	±0,5	±0,5	
4		4	8	14	8	6	9	42	23	21	0,018
6		6	10	16	10	8	11	44	24	22	0,024
8		8	12	18	12	10	13	46	25	23	0,031
10		10	14	20	14	12	15	48	26	24	0,037
12		12	16	22	16	14	17	50	27	25	0,047
14		14	18	24	18	16	19	52	28	26	0,060
16		16	20	26	20	18	21	54	29	27	0,063
18		18	22	28	22	20	23	56	30	28	0,069
20		20	24	30	24	22	25	58	31	29	0,080

Инв. № подл. 2423/86 | Подп. и дата | Взам. инв. № | Инв. № дубл. | Подп. и дата

8; Зам. УЗБ.16-82; Сам. 5.3.82.

Тип 6

2.5 (√)



Черт. 6

Таблица 6

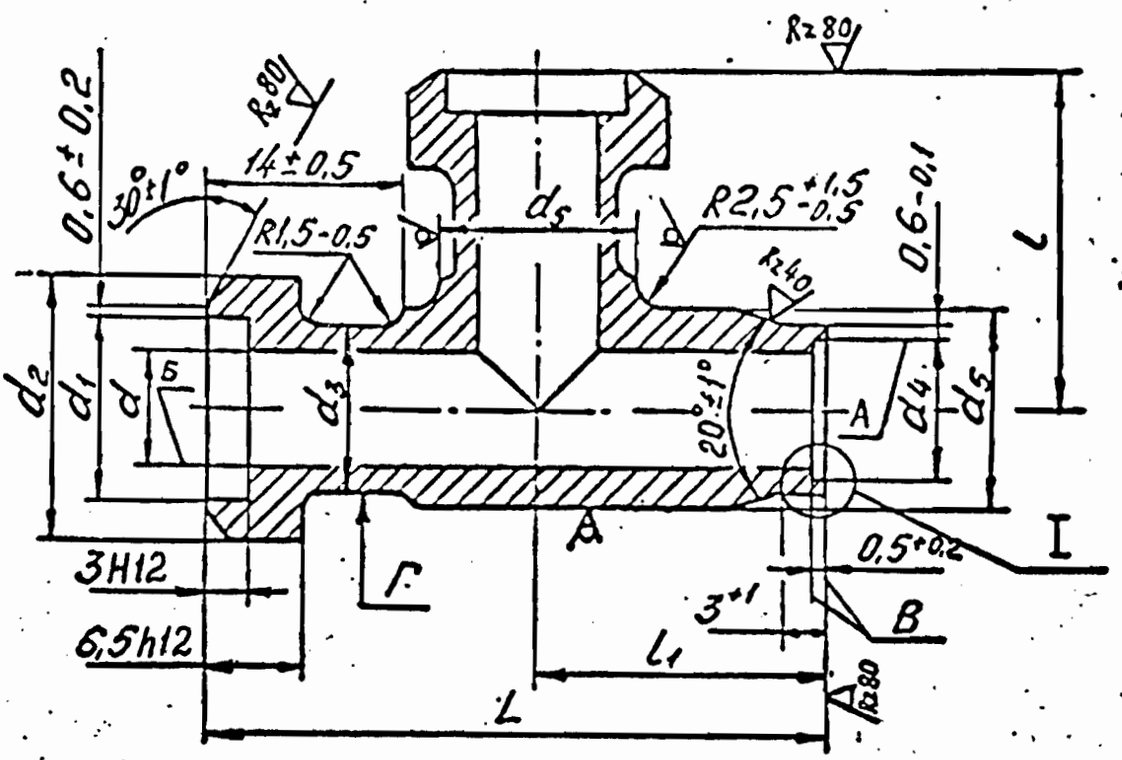
Размеры, мм

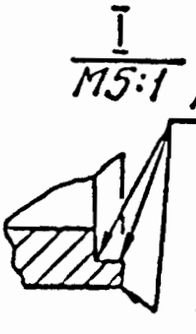
Dy	Применяемость	d	d1	d2	d3	d4	d5	L	l	Масса, кг
		Предельные отклонения								
		H12	d11	h12	h11	H11	+0,6 -0,3	h14	±0,5	
4		4	8	14	8	6	9	42	23	0,019
6		6	10	16	10	8	11	44	24	0,026
8		8	12	18	12	10	13	46	25	0,032
10		10	14	20	14	12	15	48	26	0,039
12		12	16	22	16	14	17	50	27	0,048
14		14	18	24	18	16	19	52	28	0,057
16		16	20	26	20	18	21	54	29	0,066
18		18	22	28	22	20	23	56	30	0,074
20		20	24	30	24	22	25	58	31	0,092

Подп. и дата | Инв. № дубл. | Взам. инв. № | Инв. № подл. | Подп. и дата

8; ЗАМ; Изв 16-82; Сашп 5.3.82

Тип 7





Черт. 7

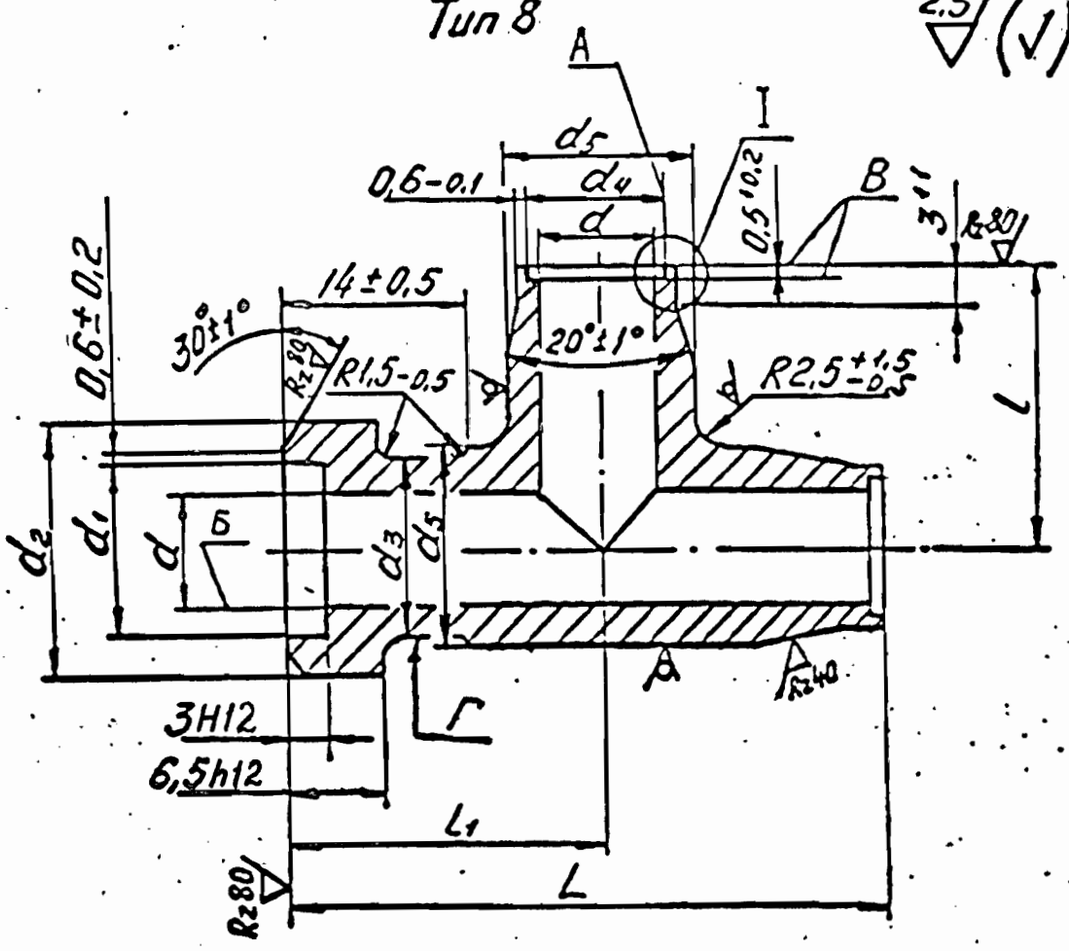
Таблица 7

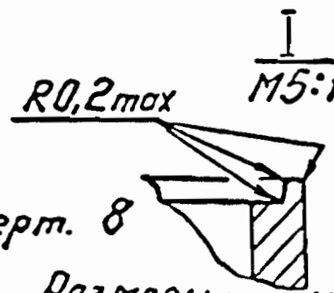
Размеры, мм

Dy	Применяемость	d	d1	d2	d3	d4	d5	l	l1	L	Масса, кг
		Предельные отклонения									
		H12	H12	h12	h11	H11	+0,6 -0,3	±0,5	±0,5	h14	
4		4	8	14	8	6	9	22	21	42	0,019
6		6	10	16	10	8	11	23	22	44	0,024
8		8	12	18	12	10	13	24	23	46	0,031
10		10	14	20	14	12	15	25	24	48	0,034
12		12	16	22	16	14	17	26	25	50	0,041
14		14	18	24	18	16	19	27	26	52	0,051
16		16	20	26	20	18	21	28	27	54	0,058
18		18	22	28	22	20	23	29	28	56	0,064
20		20	24	30	24	22	25	30	29	58	0,071

Инв. № подл. | Подпись и дата | Взам. инв. № | Инв. № дубл. | Подпись и дата

Тип 8





Черт. 8

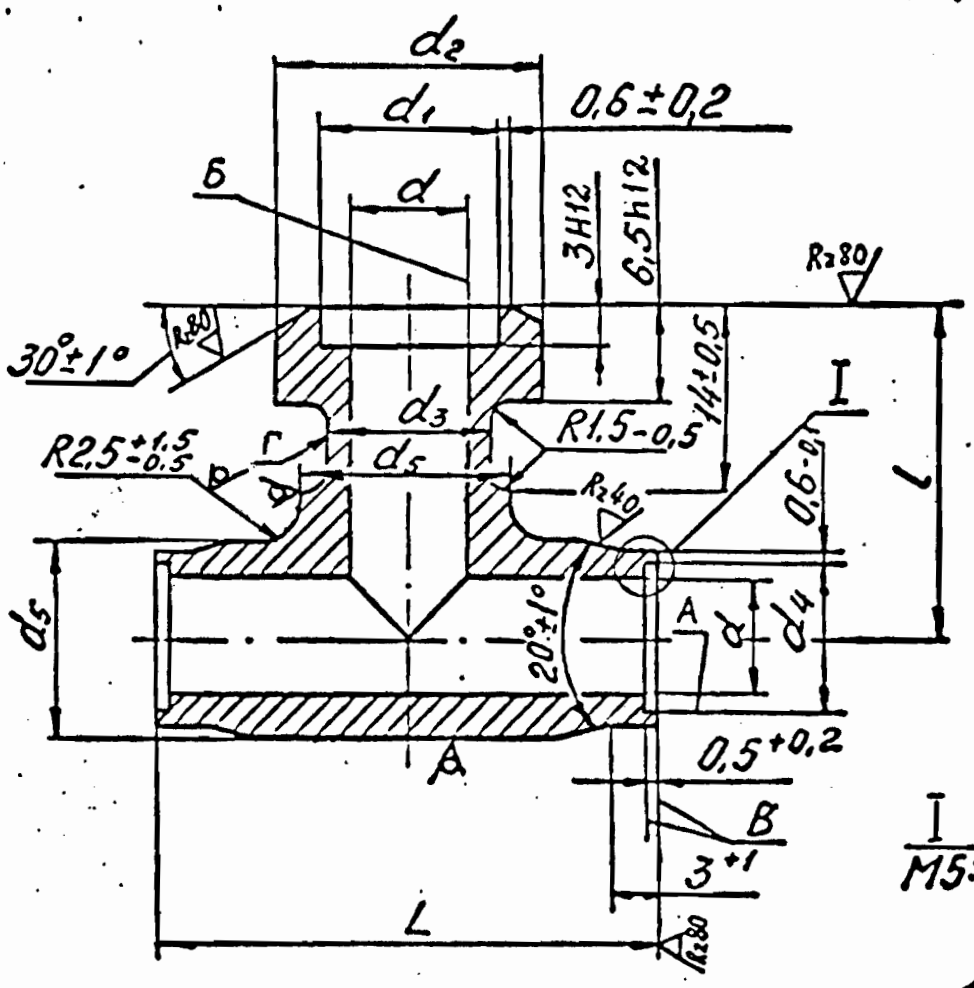
Размеры, мм

Таблица 8

Dy	Применяемость	d	d_1	d_2	d_3	d_4	d_5	l	l_1	L	Масса, кг
		Предельные отклонения									
		H12	H12	h12	h11	H11	+0,6 -0,3	±0,5	±0,5	h14	
4		4	8	14	8	6	9	21	22	42	0,018
6		6	10	16	10	8	11	22	23	44	0,024
8		8	12	18	12	10	13	23	24	46	0,031
10		10	14	20	14	12	15	24	25	48	0,037
12		12	16	22	16	14	17	25	26	50	0,047
14		14	18	24	18	16	19	26	27	52	0,060
16		16	20	26	20	18	21	27	28	54	0,063
18		18	22	28	22	20	23	28	29	56	0,069
20		20	24	30	24	22	25	29	30	58	0,080

Инв. № подл. | Подпись и дата | Взам. инв. № | Инв. № дубл. | Подпись и дата

Тип 9



Черт. 9

Таблица 9

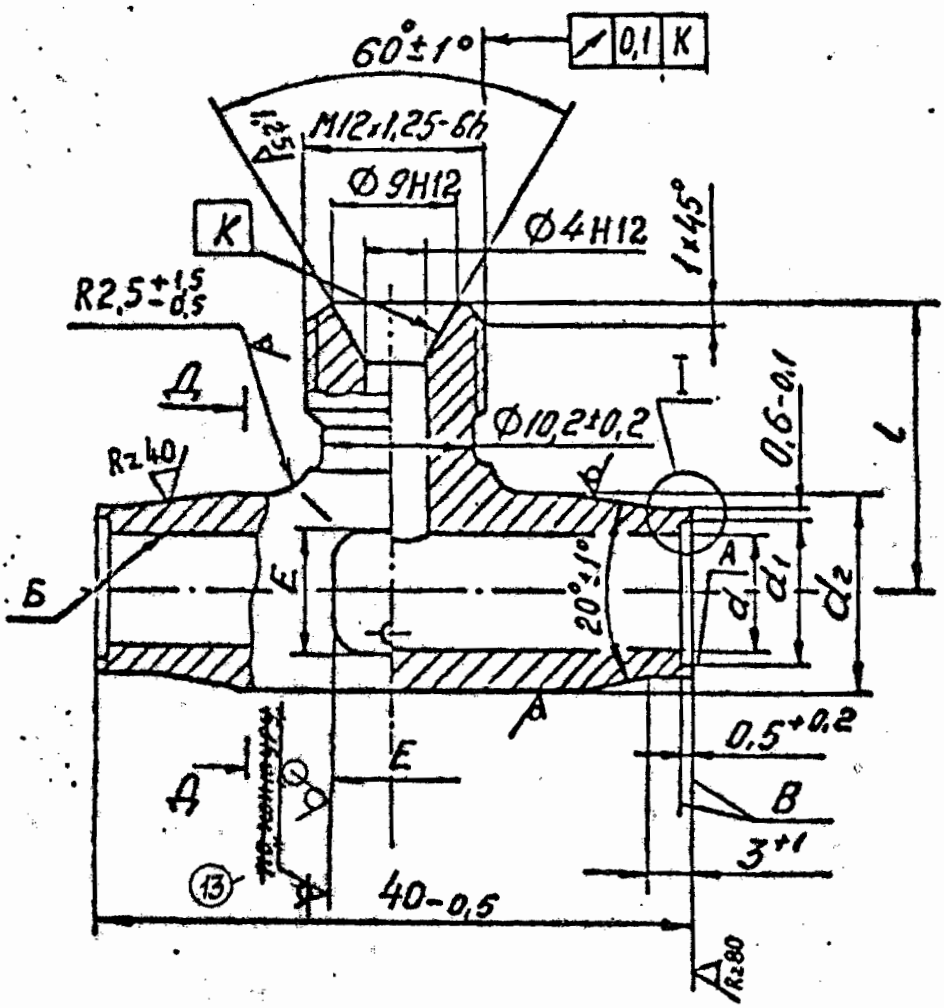
Размеры, мм

Dy	Применяемость	d	d1	d2	d3	d4	d5	l	L	Масса, кг
		Предельные отклонения								
		H12	H12	h12	h11	H11	+0,6 -0,3	±0,5	h14	
4		4	8	14	8	6	9	22	42	0,019
6		6	10	16	10	8	11	23	44	0,026
8		8	12	18	12	10	13	24	46	0,032
10		10	14	20	14	12	15	25	48	0,039
12		12	16	22	16	14	17	26	50	0,048
14		14	18	24	18	16	19	27	52	0,057
16		16	20	26	20	18	21	28	54	0,066
18		18	22	28	22	20	23	29	56	0,074
20		20	24	30	24	22	25	30	58	0,092

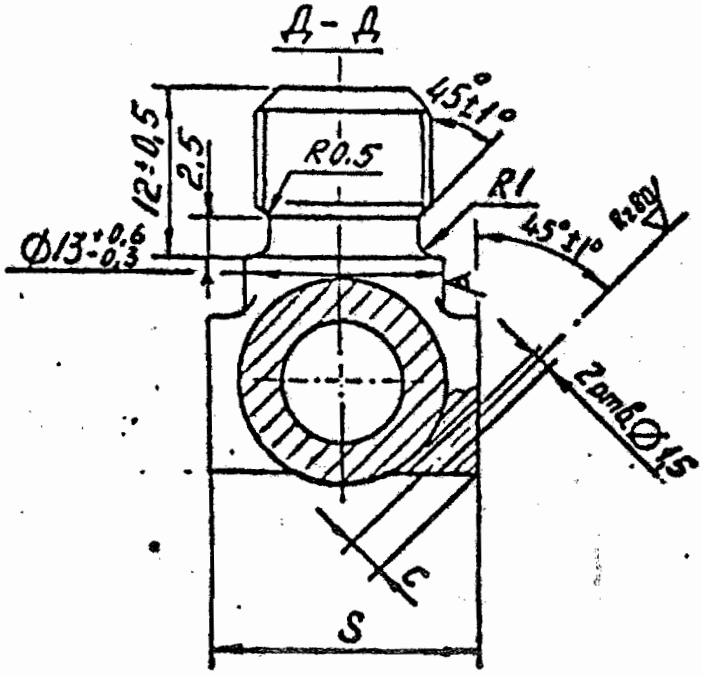
Инв. № подл. | Подпись и дата | Взам. инв. № | Инв. № дубл. | Подпись и дата

8; Зам; Изв. 16-82; Сам. 5.3.82.

Тип 10







Черт. 10

Инв. № подл. | Подпись и дата | Взам. инв. № | Инв. № дубл. | Подпись и дата

8;30М; Ш3Б.15-82; Гост 53-82

Таблица 10

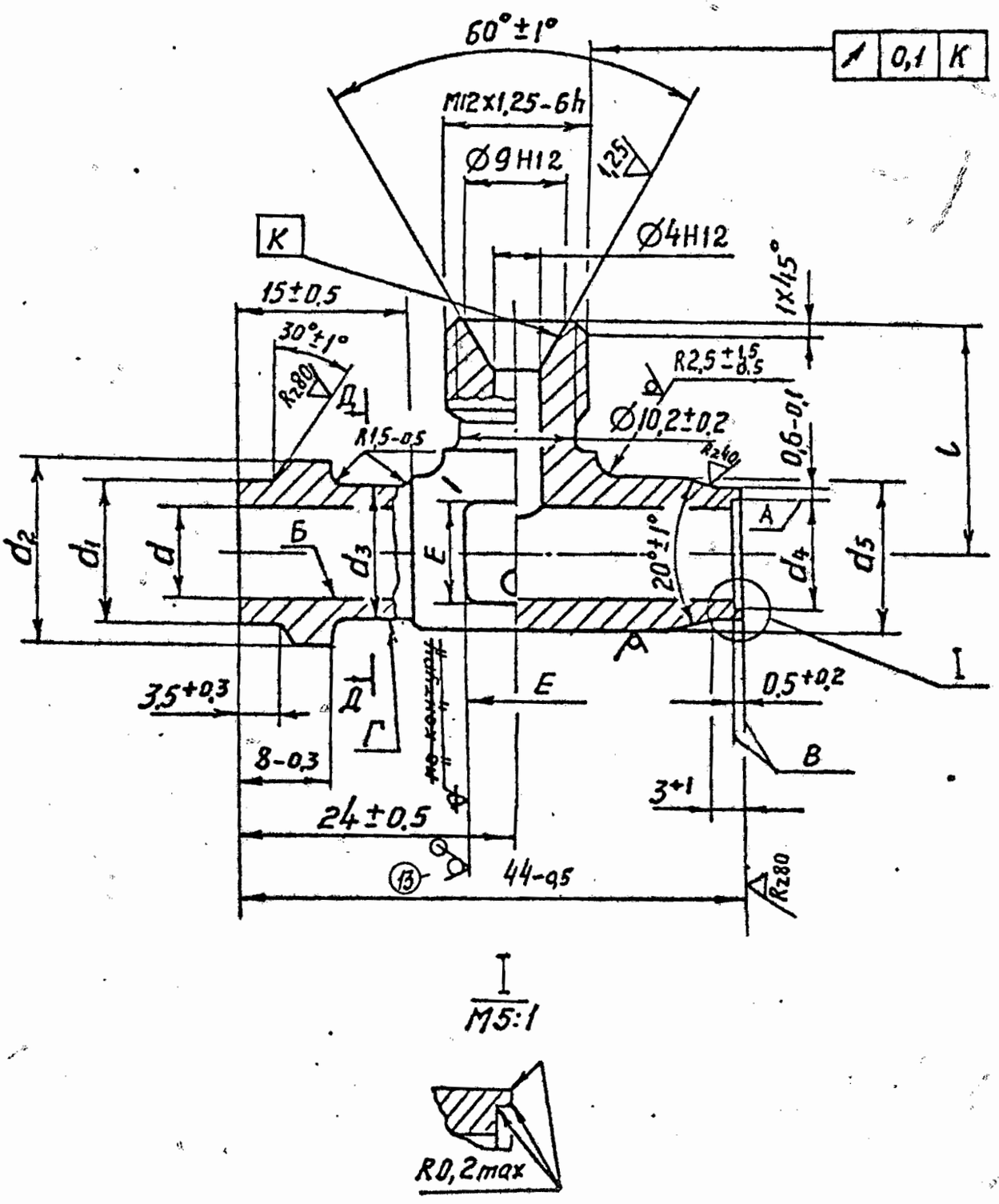
Размеры, мм

Ду	Применяемость	d	d_1	d_2	l	E	S	C	Масса, кг
		Предельные отклонения							
		H12	H11	+0,6 -0,3	±0,5	+0,6 -0,3	h12	+0,5 -0,2	
4		4	6	9	19	7	12	1,5	0,020
6		6	8	11	20	7	14	1,5	0,030
8		8	10	13	21	9	17	1,5	0,040
10		10	12	15	22	10	19	1,5	0,047
12		12	14	17	23	13	19	1,5	0,054
14		14	16	19	24	15	22	2	0,061
16		16	18	21	25	17	24	2	0,069
18		18	20	23	26	18	27	2	0,079
20		20	22	25	27	22	27	2	0,087

Инв. № подл. | Подпись и дата | Взам. инв. № | Инв. № дубл. | Подпись и дата

ф. 1100 зак. 0001

Тип 11

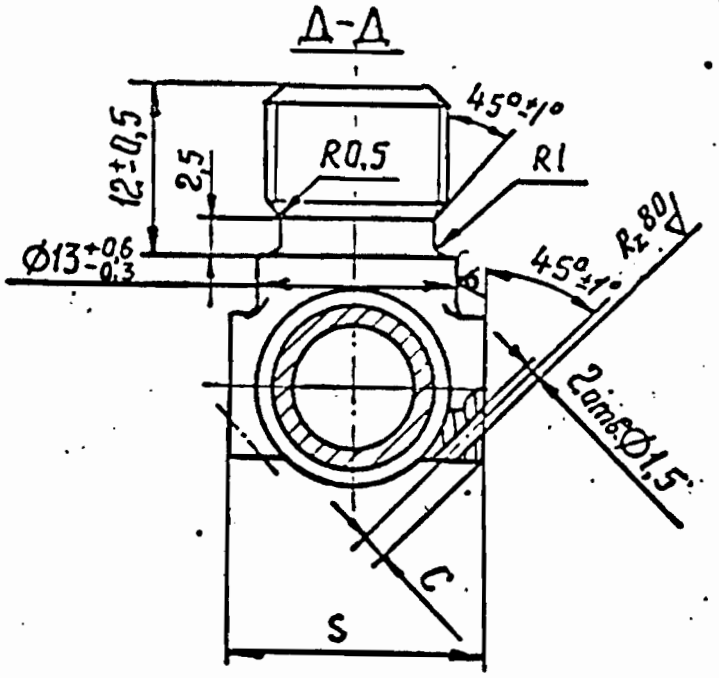


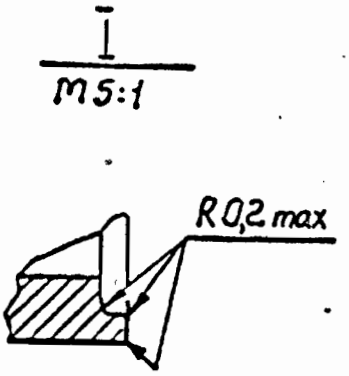
I
M5:1

Инв. № подл. | Подп. и дата | Взам. инв. № | Инв. № дубл. | Подп. и дата

41

Дубликат





Черт. 11

Размеры , мм.

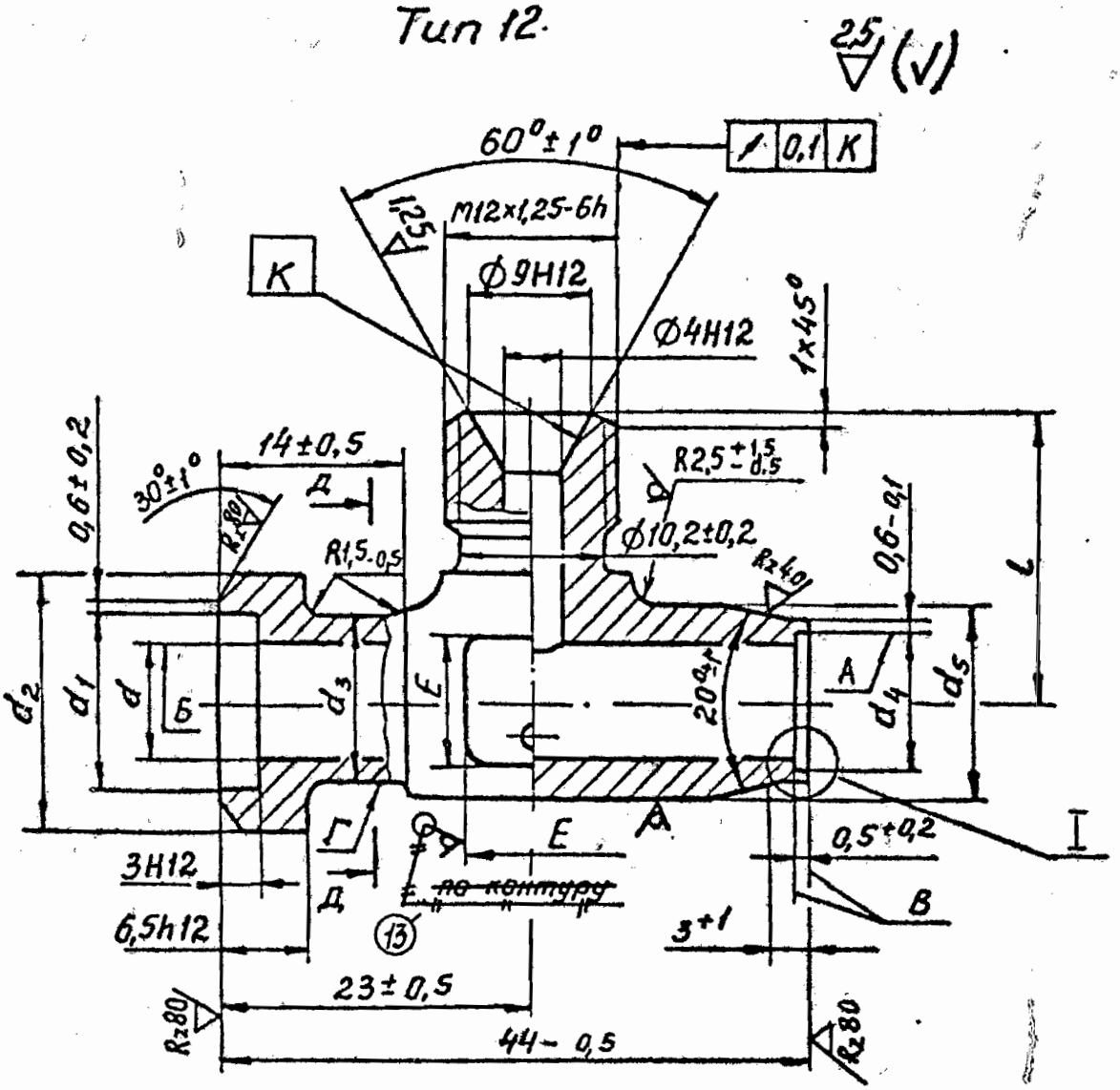
Таблица 11

D_y	Применяемость	d	d_1	d_2	d_3	d_4	d_5	l	E	S	C	Масса, кг
		Предельные отклонения										
		H12	d11	h12	h11	H11	+0,6 -0,3	±0,5	+0,6 -0,3	h12	+0,5 -0,2	
4		4	8	I4	8	6	9	I9	7	I2	I,5	0,023
6		6	I0	I6	I0	8	II	20	7	I4	I,5	0,033
8		8	I2	I8	I2	I0	I3	2I	9	I7	I,5	0,044
I0		I0	I4	20	I4	I2	I5	22	I0	I9	I,5	0,05I
I2		I2	I6	22	I6	I4	I7	23	I3	I9	I,5	0,058
I4		I4	I8	24	I8	I6	I9	24	I5	22	2	0,066
I6		I6	20	26	20	I8	2I	25	I7	24	2	0,074
I8		I8	22	28	22	20	23	26	I8	27	2	0,085
20		20	24	30	24	22	25	27	22	27	2	0,092

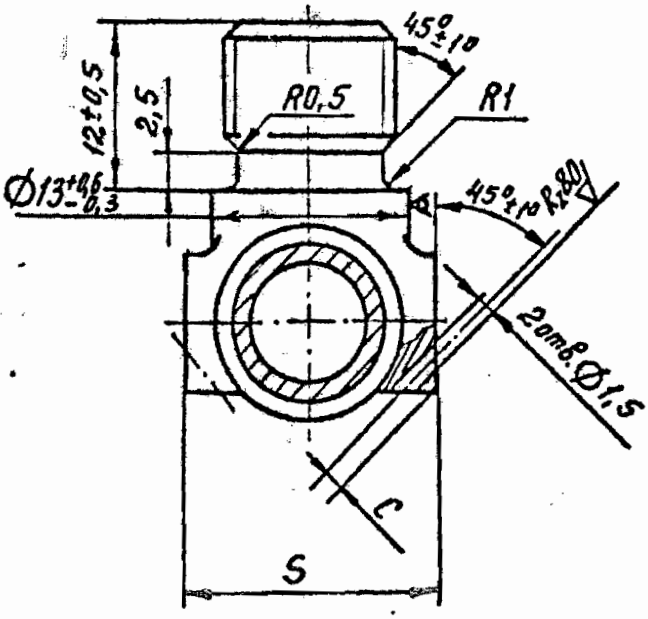
Инв. № подл. | Подпись и дата | Взам. инв. № | Инв. № дубл. | Подпись и дата

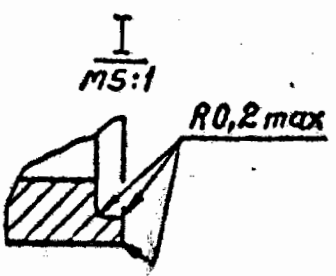
8; ЗАМ. ИЗБ. 16-82; Сашу 5.3.82. РЭМ. Дубл-

Тип 12.



Д-Д





Подпись и дата | Взам. инв. № | Инв. № дубл. | Подпись и дата

ДУБЛИКАТ

Таблица 12

Размеры, мм

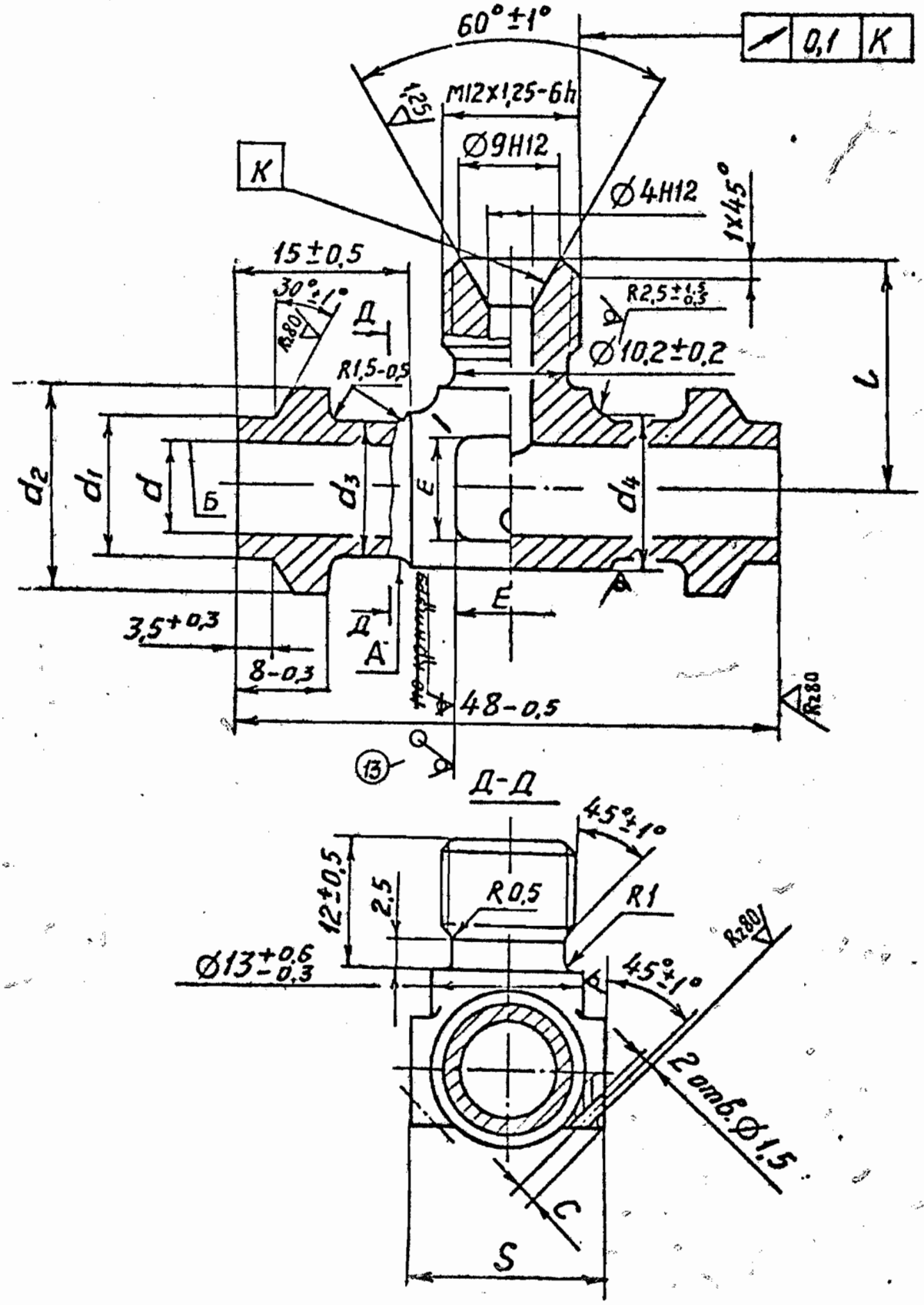
Dy	Применяемость	d	d_1	d_2	d_3	d_4	d_5	L	E	S	C	Масса, кг
		Предельные отклонения										
		H12	H12	h12	h11	H11	+0,6 -0,3	±0,5	+0,6 -0,3	h12	+0,5 -0,2	
4		4	8	14	8	6	9	19	7	12	1,5	0,023
6		6	10	16	10	8	11	20	7	14	1,5	0,033
8		8	12	18	12	10	13	21	9	17	1,5	0,44
10		10	14	20	14	12	15	22	10	19	1,5	0,051
12		12	16	22	16	14	17	23	13	19	1,5	0,058
14		14	18	24	18	16	19	24	15	22	2	0,066
16		16	20	26	20	18	21	25	17	24	2	0,074
18		18	22	28	22	20	23	26	18	27	2	0,085
20		20	24	30	24	22	25	27	22	27	2	0,092

Инв. № подл. | Подпись и дата | Взам. инв. № | Инв. № дубл. | Подпись и дата

8; Зам; ИЗВ 16-82 Сам 5.03.82. РЭМ Дыб2-

Тип 13

2.5 (√)



Черт. 13

Инв. № подл. | Подп. и дата | Взам. инв. № | Инв. № дубл. | Подп. и дата

8; Зам; Изв.16-82; Сам/5.03.82.

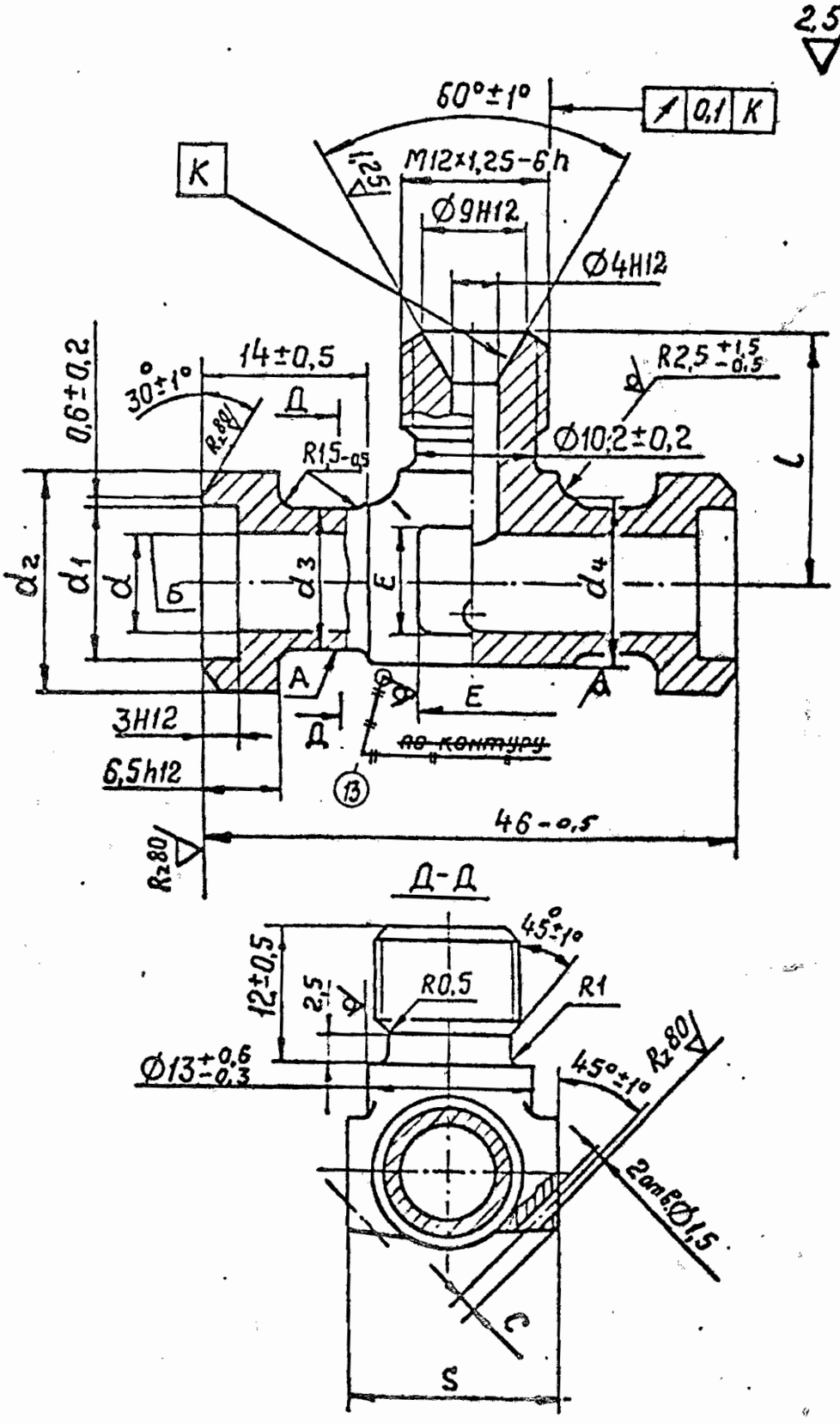
Таблица 13

Dy	Применяемость	Размеры, мм: d	d_1	d_2	d_3	d_4	l	B	S	C	Масса, кг
		Предельные отклонения									
		H12	d11	h12	h11	+0,6 -0,3	±0,5	+0,6 -0,3	h12	+0,5 -0,2	
4		4	8	14	8	9	19	7	12	1,5	0,023
6		6	10	16	10	11	20	7	14	1,5	0,033
8		8	12	18	12	13	21	9	17	1,5	0,044
10		10	14	20	14	15	22	10	19	1,5	0,051
12		12	16	22	16	17	23	13	19	1,5	0,058
14		14	18	24	18	19	24	15	22	2	0,066
16		16	20	26	20	21	25	17	24	2	0,074
18		18	22	28	22	23	26	18	27	2	0,085
20		20	24	30	24	25	27	22	27	2	0,092

Инв. № подл. | Подп. и дата | Взам. инв. № | Инв. № дубл. | Подп. и дата

8; Зам. ИЗВ 16-82. Сдан 5.03.82

Тип 14



Черт. 14

Инв. № подл. | Подпись и дата | Взам. инв. № | Инв. № дубл. | Подпись и дата
8. Зам.; ИЗВ. 16-82; Сайт 5.03.82.
Ф. 1100 зак. 600

Таблица 14

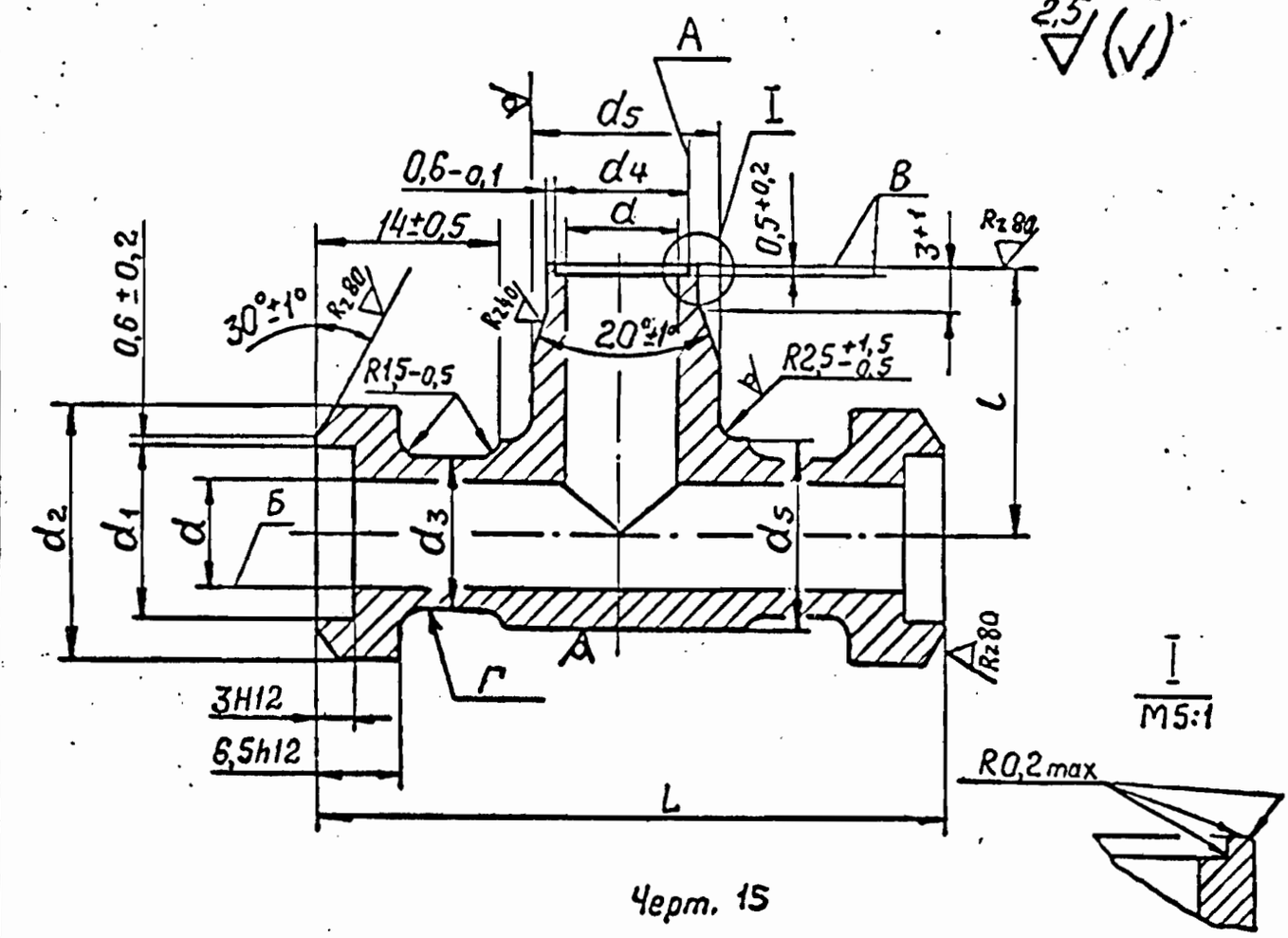
Размеры, мм

D_y	Применяемость	d	d_1	d_2	d_3	d_4	l	E	S	C	Масса, кг
		Предельные отклонения									
		H12	H12	h12	h11	+0,6 −0,3	±0,5	+0,6 −0,3	h12	+0,5 −0,2	
4		4	8	14	8	9	19	7	12	1,5	0,023
6		6	10	16	10	11	20	7	14	1,5	0,033
8		8	12	18	12	13	21	9	17	1,5	0,044
10		10	14	20	14	15	22	10	19	1,5	0,051
12		12	16	22	16	17	23	13	19	1,5	0,058
14		14	18	24	18	19	24	15	22	2	0,066
16		16	20	26	20	21	25	17	24	2	0,074
18		18	22	28	22	23	26	18	27	2	0,085
20		20	24	30	24	25	27	22	27	2	0,092

Инв. № подл. | Подпись и дата | Взам. инв. № | Инв. № дубл. | Подпись и дата

8: Зам. ИЗВ 16-82. Гаил. 5.03.82

Тип 15



Черт. 15

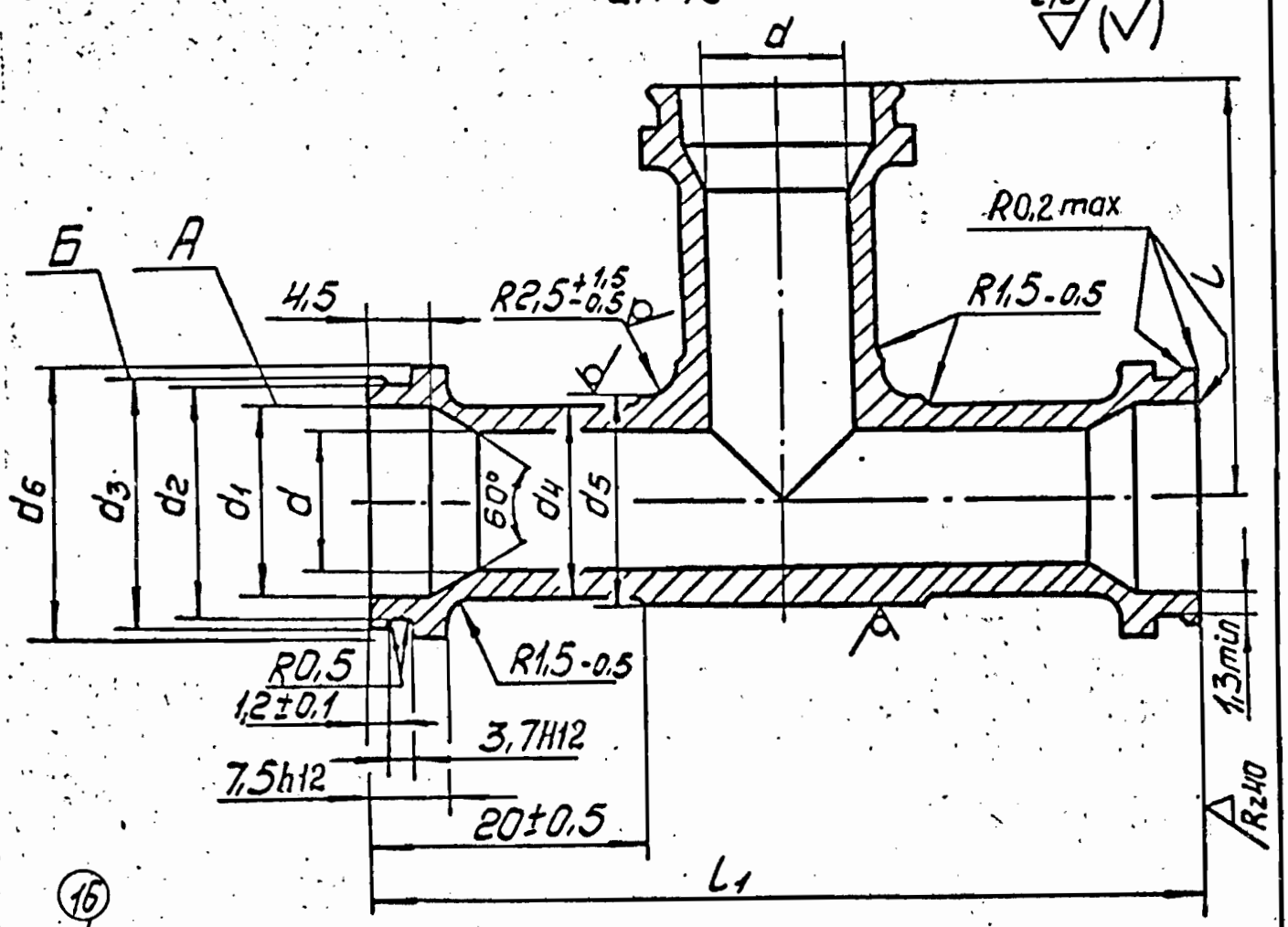
Размеры, мм

Таблица 15

Dy	Применяемость	d	d1	d2	d3	d4	d5	l	L	Масса, кг
		Предельные отклонения								
		H12	H12	h12	h11	H11	+0,6 -0,3	±0,5	h14	
4		4	8	14	8	6	9	21	42	0,021
6		6	10	16	10	8	11	22	44	0,029
8		8	12	18	12	10	13	23	46	0,036
10		10	14	20	14	12	15	24	48	0,047
12		12	16	22	16	14	17	25	50	0,055
14		14	18	24	18	16	19	26	52	0,065
16		16	20	26	20	18	21	27	54	0,074
18		18	22	28	22	20	23	28	56	0,084
20		20	24	30	24	22	25	29	58	0,092

Инв. № подл. | Подпись и дата | Взам. инв. № | Инв. № дубл. | Подпись и дата

Тип 16



(16)

При новом проектировании не применять черт. 16

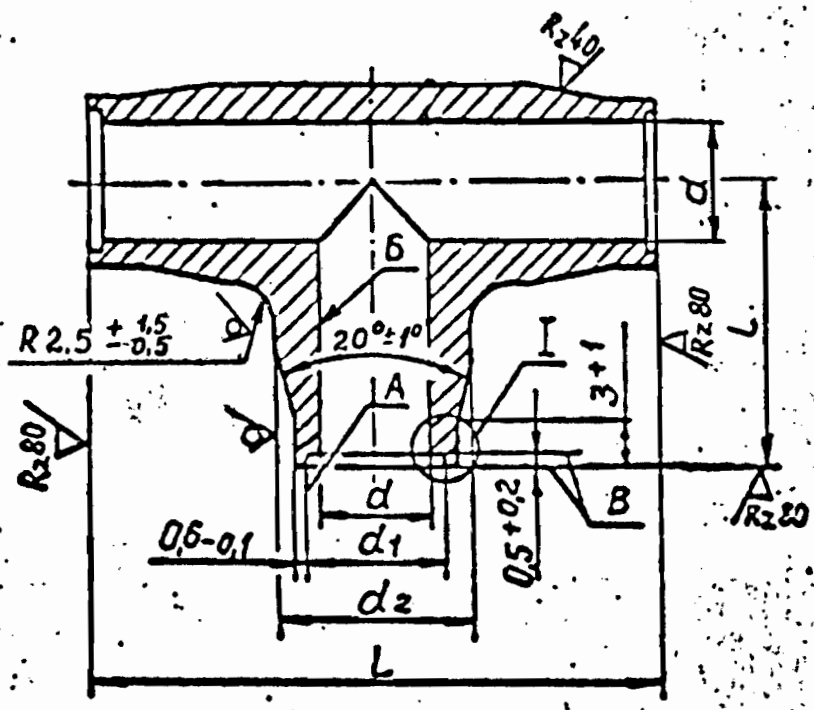
Размеры : мм Таблица 16

Ду	Применяемость	d	d1	d2	d3	d4	d5	d6	L	L1	Масса, кг
		Предельные отклонения									
		H12	H11	h11	h11	h11	+0,6 -0,3	h12	±0,5	h14	
4		4	7	10	11	8	9	14	28	56	0,028
6		6	9	12	13	10	11	16	29	58	0,034
8		8	11	14	15	12	13	18	30	60	0,041
10		10	13	16	17	14	15	20	31	62	0,050
12		12	15	18	19	16	17	22	32	64	0,060
14		14	17	20	21	18	19	24	33	66	0,071
16		16	19	22	23	20	21	26	34	68	0,083
18		18	21	24	25	22	23	28	35	70	0,095
20		20	23	26	27	24	25	30	36	72	0,110

Инв.№ подл. | Подпись и дата | Взам. инв.№ | Инв.№ дубл. | Подпись и дата

8: Зам; Изв 16-82; Сам 5.03.82.

Тип 17





Черт. 17

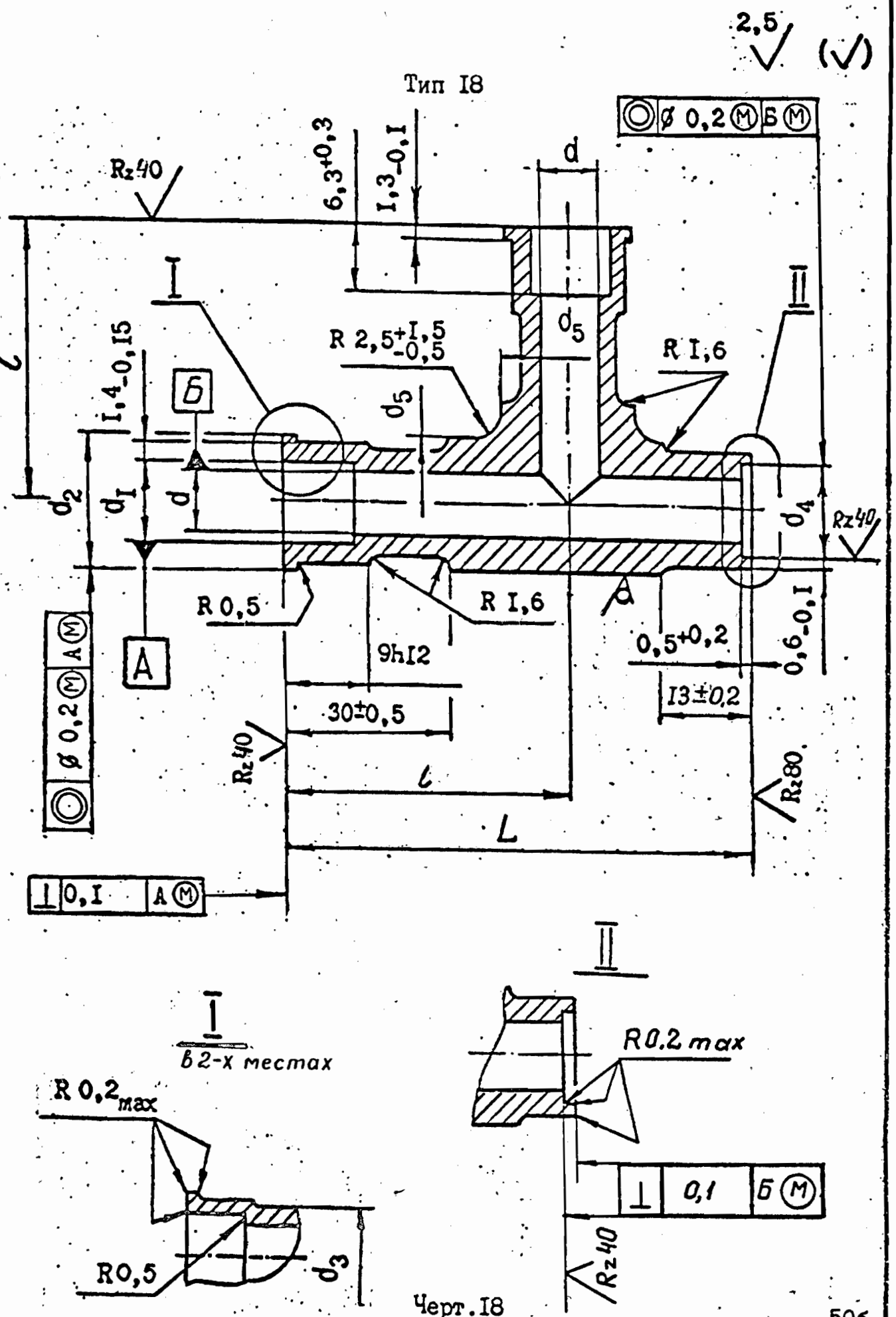
Таблица 17

Размеры, мм

Dy	Применяемость	d	d1	d2	L	l	Масса, кг
		Предельные отклонения					
		H12	H11	+0,6 −0,3	h14	±0,5	
4		4	6	9	38	19	0,014
6		6	8	11	40	20	0,028
8		8	10	13	42	21	0,035
10		10	12	15	44	22	0,040
12		12	14	17	46	23	0,052
14		14	16	19	48	24	0,061
16		16	18	21	50	25	0,068
18		18	20	23	52	26	0,078
20		20	22	25	54	27	0,086

Инв. № подл. | Подпись и дата | Взам. инв. № | Инв. № дубл. | Подпись и дата

8; Зам. 16-82; Сапиф 5.03.82



Черт. I8

Инв.№ подл. | Подп. и дата | Взам. инв.№ | Инв.№ дуб. | Подп. и дата

(16) Нов. Изв. 255.50-89; Сам. 12.10.89

Размеры , мм

Таблица I8

Ду	Применяемость	d	d_1	d_2	d_3	d_4	d_5	l	L	Масса, кг
		Предельные отклонения								
		H12	H11	h11	h11	H11	$^{+0,6}_{-0,3}$	±0,5	h14	
4		4	9	I3	7	6	9	35	53	0,030
6		6	II	I5	9	8	II	36	55	0,036
8		8	I3	I7	II	I0	I3	37	57	0,042
I0		I0	I5	I9	I3	I2	I5	38	59	0,048
I2		I2	I7	2I	I5	I4	I7	39	6I	0,054
I4		I4	I9	23	I7	I6	I9	40	63	0,060
I6		I6	2I	25	I9	I8	2I	4I	65	0,066
I8		I8	23	27	2I	20	23	42	67	0,072
20		20	25	29	23	22	25	43	69	0,078

Инв.№подл. | Подп.и дата | 9I3/56 | 9.10.89

Взам.инв.№ | Инв.№ дубл. | Подп.и дата

(I6) Нов. Изб 255.50-89; Сапиф 12.10.89.

Пример условного обозначения тройника типа 3 с условным проходом 20 мм:

из стали I2XI8HI0T-ВД – Тройник 3-20-I – ОСТ 92-8679-75

из стали I2X2IH5T-ВД – Тройник 3-20-II – ОСТ 92-8679-75

из стали I2XI8HI0T-ВД – для низких температур –

Тройник 3-20-It – ОСТ 92-8679-75:

тройника типа 2 с условным проходом I0/I4 из стали I2XI8HI0T-ВД – Тройник 2-I0/I4-I – ОСТ 92-8679-75

3. Поковка штампованная.

4. Не допускается смещение по линии разъема более 0,4 мм.

5. Материал: I2XI8HI0T-ВД-~~ТУ I4-I-2I65-77~~ ТУ14-1-3581-83 (13)
КС 55-~~3~~ гр.3 – ОСТ 92-I3II-77

I2X2IH5T-ВД-ТУ I4-I-I283-75
КС 70-~~3~~ гр.3 – ОСТ 92-I3II-77

(19) I2XI8HI0T-ВД-~~ТУ I4-I-2I65-77~~ ТУ14-1-3581-83 (13) –
КС 55-~~3~~ гр.5 – ОСТ 92-I3II-77
для низких температур.

6. Общие технические требования по ОСТ 92-8844-77.

7. Допуск соосности поверхностей А и Б и поверхностей Б и Г не более ∅,0,I мм (допуск зависимый).

8. Допуск торцового биения поверхностей В относительно оси поверхности Б не более 0,I мм

9. Электрополировать.

Допускается электрополирование в заготовке.

I0. Маркировать Ч и клеймить К на бирке.

Инв. № подл. | Подпись и дата | Взам. инв. № | Инв. № дубл. | Подпись и дата

8; 3ом; И36-16-82; 5.03.82. Копировал: Формат А4 КБ 6

ОСТ 92-8680-75

ОТРАСЛЕВОЙ СТАНДАРТ

ТРУБОПРОВОДЫ СТАЛЬНЫЕ.
ПЕРЕХОДНЫЕ ДЕТАЛИ. УГОЛЬНИКИ.
КОНСТРУКЦИЯ И РАЗМЕРЫ. ТЕХНИЧЕСКИЕ ТРЕБОВАНИЯ

ОКСТУ 2955

Дата введения 1976.06.01

I Настоящий стандарт распространяется на переходные детали сварных соединений трубопроводов и устанавливает конструкцию и размеры угольников.

2 Конструкция и размеры угольников типов I - IO должны соответствовать указанным на черт.I - IO и в табл.I - IO соответственно.

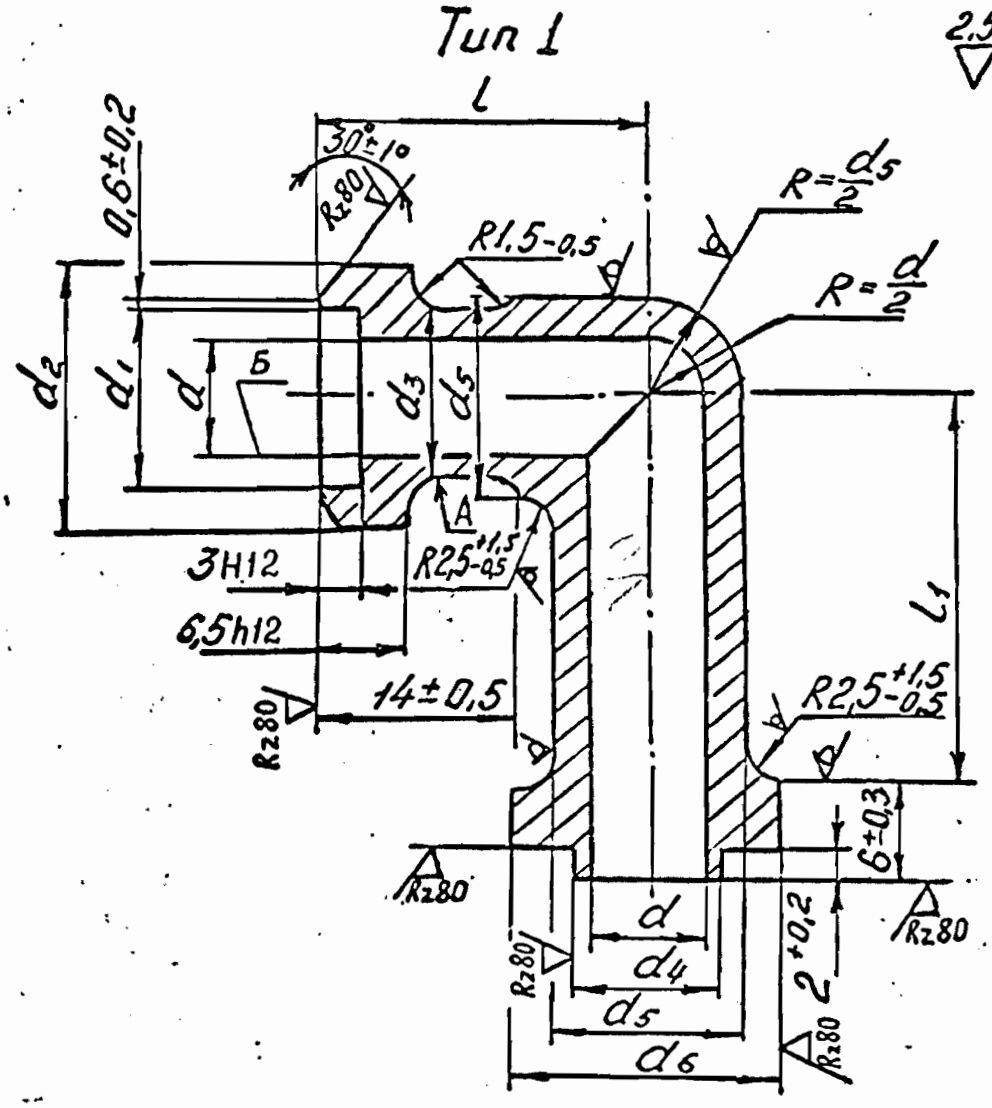
Издание официальное

Перепечатка воспрещена

Инв.№ подл. | Подп. и дата | Взам.инв.№ | Инв.№ дубл. | Подп. и дата
24113/96 Вып 1 01.11.93

20; Зам.; Изв. 255.16-93 01.11.93

Тип 1



Черт. 1

Таблица 1

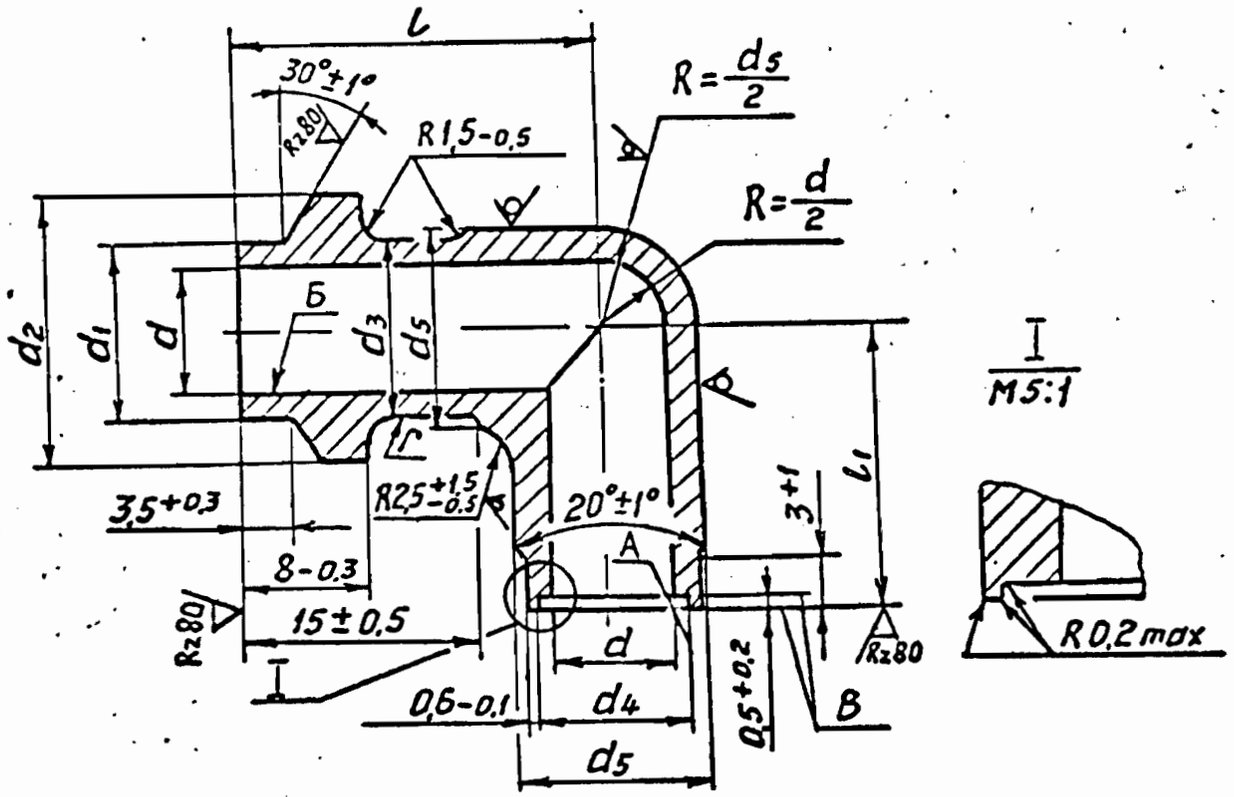
Размеры, мм

Ду	Применяемость	d	d1	d2	d3	d4	d5	d6	l	l1	Масса, кг
		Предельные отклонения									
		H12	H12	h12	h11	h12	+0,6 −0,3	h14	±0,5	±0,5	
4		4	8	14	8	6	9	14	22	24	0,026
6		6	10	16	10	8	11	16	23	25	0,033
8		8	12	18	12	10	13	18	24	26	0,041
10		10	14	20	14	12	15	20	25	27	0,054
12		12	16	22	16	14	17	22	26	28	0,064
14		14	18	24	18	16	19	24	27	29	0,074
16		16	20	26	20	18	21	26	28	30	0,085
18		18	22	28	22	20	23	28	29	31	0,110
20		20	24	30	24	22	25	30	30	32	0,116

Инв. № подл. | Подпись и дата | Взам. инв. № | Инв. № дубл. | Подпись и дата

2,5 (√)

Тип 2



Черт. 2

Таблица 2

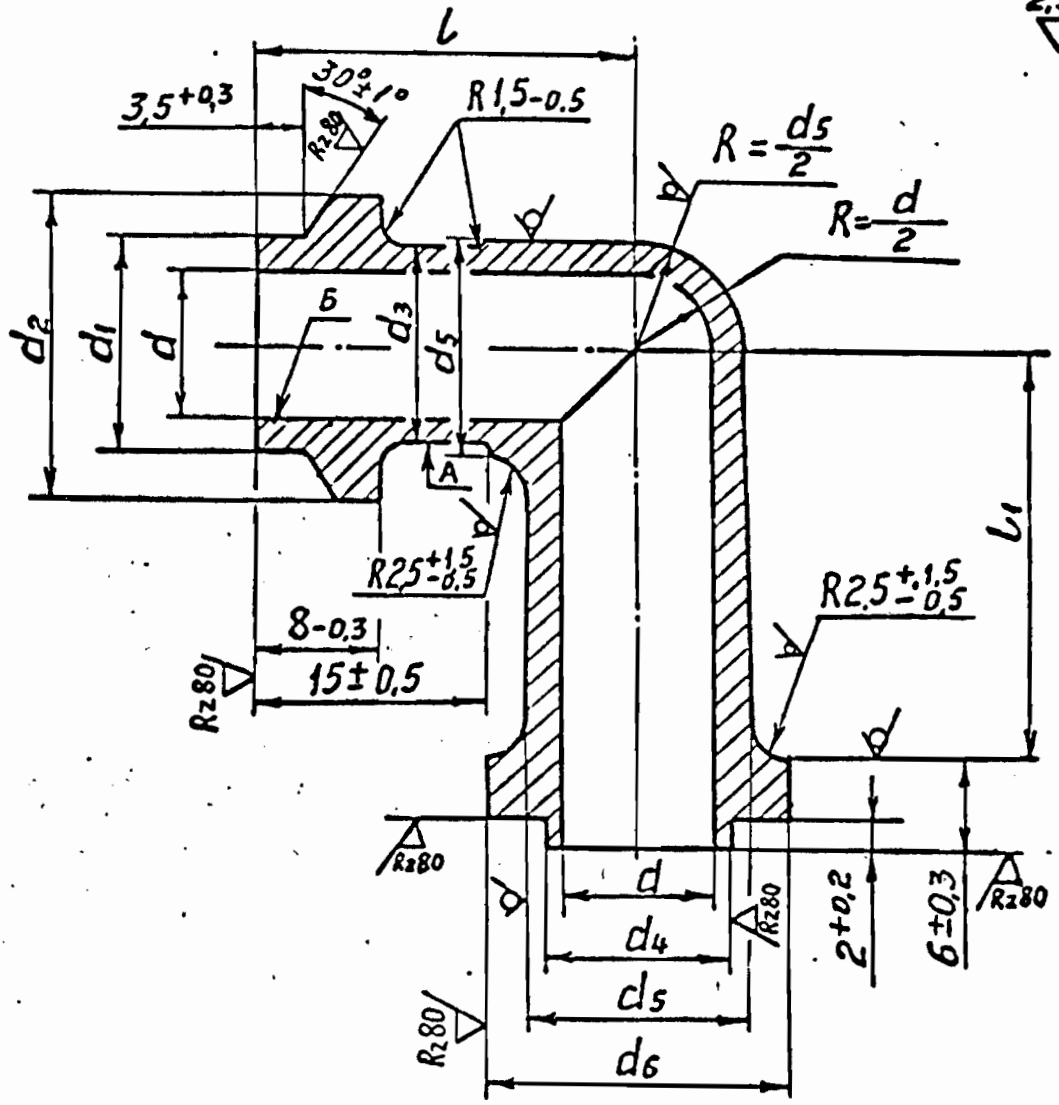
Размеры, мм

Dy	Применяемость	d	d1	d2	d3	d4	d5	l	l1	Масса, кг
		Предельные отклонения								
		H12	d11	h12	h11	H11	+0,6 -0,3	±0,5	±0,5	
4		4	8	14	8	6	9	23	21	0,015
6		6	10	16	10	8	11	24	22	0,020
8		8	12	18	12	10	13	25	23	0,026
10		10	14	20	14	12	15	26	24	0,032
12		12	16	22	16	14	17	27	25	0,041
14		14	18	24	18	16	19	28	26	0,049
16		16	20	26	20	18	21	29	27	0,057
18		18	22	28	22	20	23	30	28	0,071
20		20	24	30	24	22	25	31	29	0,083

Инв. № подл. | Подп. и дата | Взам. инв. № | Инв. № дубл. | Подп. и дата

Д105У/82

Тип 3



Черт. 3

Таблица 3

Размеры, мм

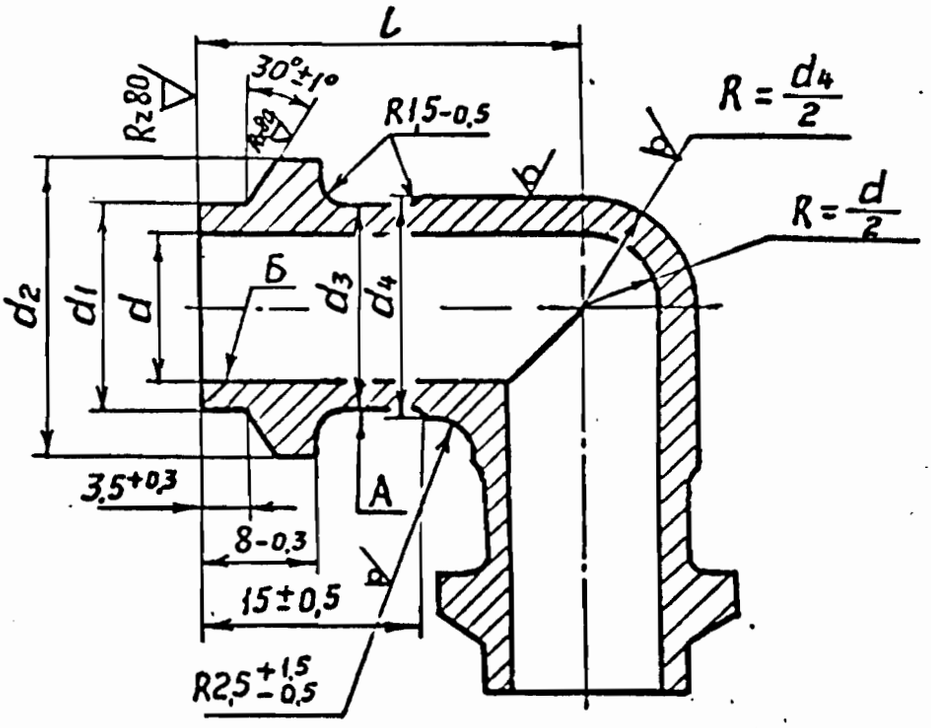
Ду	Применяемость	d	d1	d2	d3	d4	d5	d6	l	l1	Масса, кг
		Предельные отклонения									
		H12	d11	h12	h11	h12	+0,6 -0,3	h14	±0,5	±0,5	
4		4	8	14	8	6	9	14	23	24	0,026
6		6	10	16	10	8	11	16	24	25	0,033
8		8	12	18	12	10	13	18	25	26	0,041
10		10	14	20	14	12	15	20	26	27	0,054
12		12	16	22	16	14	17	22	27	28	0,064
14		14	18	24	18	16	19	24	28	29	0,074
16		16	20	26	20	18	21	26	29	30	0,085
18		18	22	28	22	20	23	28	30	31	0,111
20		20	24	30	24	22	25	30	31	32	0,116

Подп. и дата | Инв. № дубл. | Взам. инв. № | Подп. и дата | Инв. № подл.

8; ЗАМ; Изв 16-82; Сам 5.03.82.

2.5 (√)

Тип 4



Черт. 4

Таблица 4

Размеры, мм

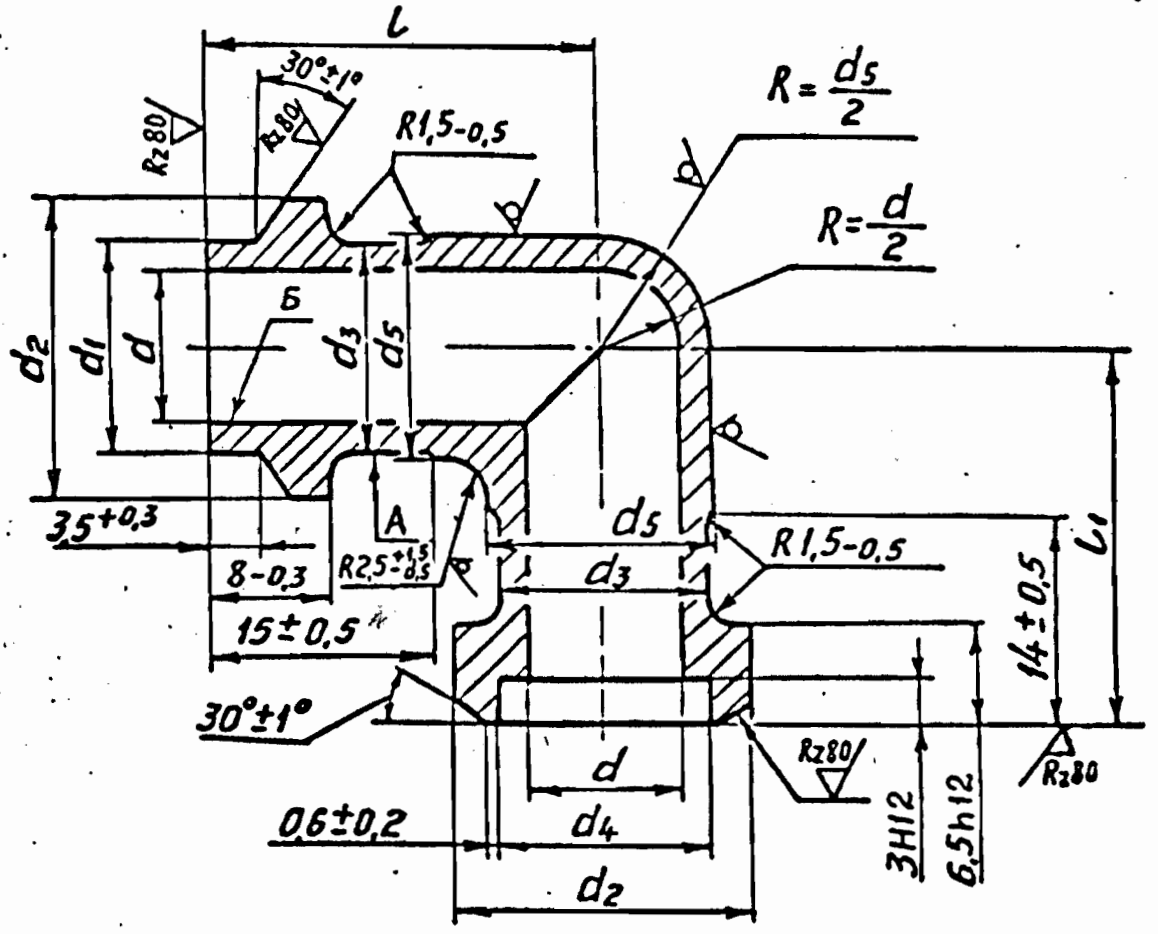
Dy	Применяемость	d	d1	d2	d3	d4	l	Масса, кг
		Предельные отклонения						
		H12	d11	h12	h11	+0,6 −0,3	±0,5	
4		4	8	14	8	9	23	0,015
6		6	10	16	10	11	24	0,020
8		8	12	18	12	13	25	0,026
10		10	14	20	14	15	26	0,032
12		12	16	22	16	17	27	0,041
14		14	18	24	18	19	28	0,049
16		16	20	26	20	21	29	0,057
18		18	22	28	22	23	30	0,071
20		20	24	30	24	25	31	0,083

Подп. и дата | Инв. № дубл. | Взам. инв. № | Подп. и дата | Инв. № подл.

8; Зам. ИЗВ 16-82; Сост. 5.03.82.

Тип 5

$\frac{2,5}{\nabla}$ (√)



Черт. 5

Таблица 5

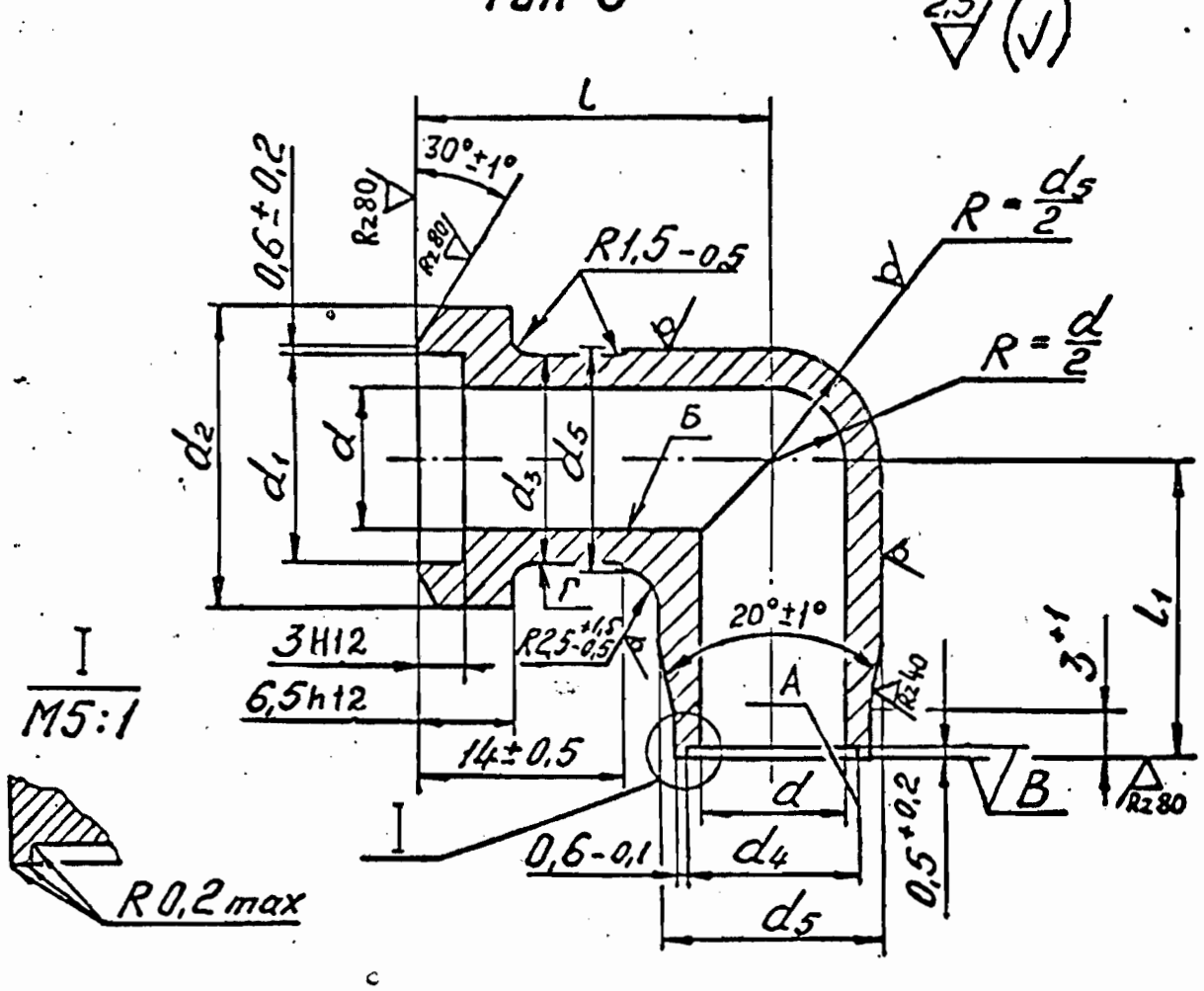
Размеры, мм

Dy	Применяемость	d	d1	d2	d3	d4	d5	L	L1	Масса, кг
		Предельные отклонения								
		H12	d11	h12	h11	H12	+0,6 -0,3	±0,5	±0,5	
4		4	8	14	8	8	9	23	22	0,015
6		6	10	16	10	10	11	24	23	0,020
8		8	12	18	12	12	13	25	24	0,026
10		10	14	20	14	14	15	26	25	0 032
12		12	16	22	16	16	17	27	26	0,041
14		14	18	24	18	18	19	28	27	0,049
16		16	20	26	20	20	21	29	28	0,057
18		18	22	28	22	22	23	30	29	0,071
20		20	24	30	24	24	25	31	30	0,083

Инв. № подл. | Подп. и дата | Взам. инв. № | Инв. № дубл. | Подп. и дата

8; Зам.; Изв. 16-82; Изм. 5.03.82. Разм. диа-

Тип 6



Черт. 6

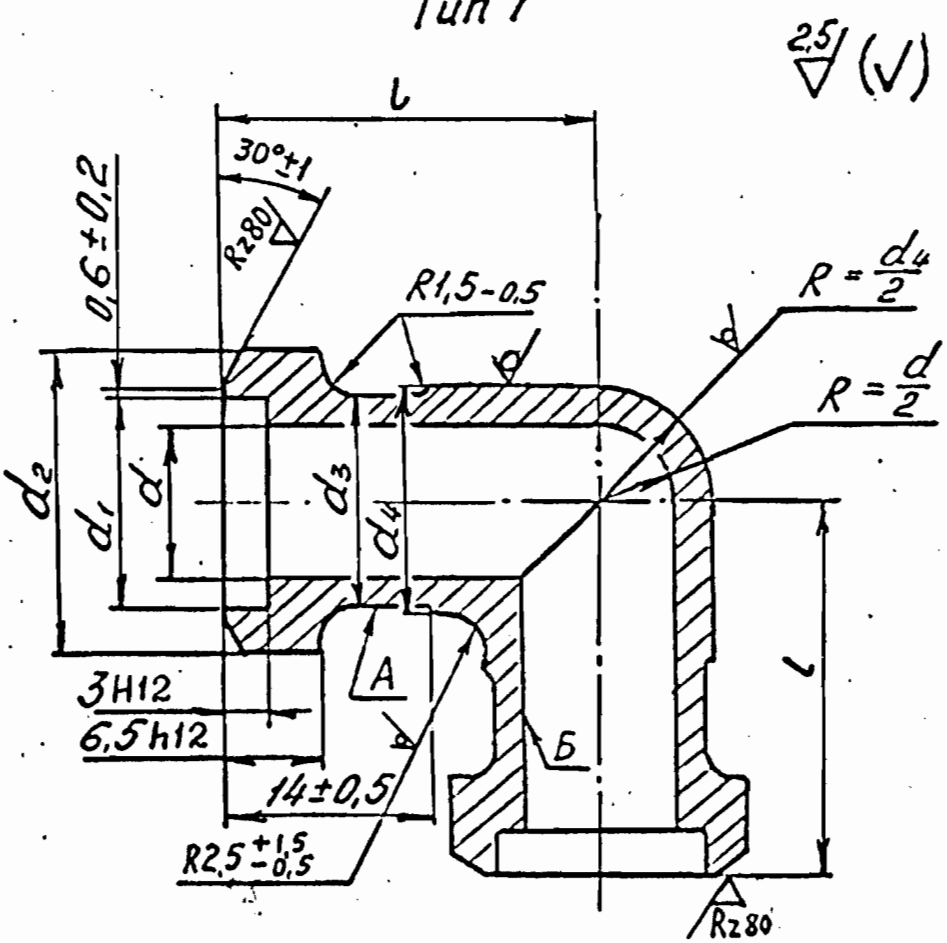
Таблица 6

Размеры, мм

Dy	Примечание	d	d1	d2	d3	d4	d5	l	l1	Масса, кг
		Предельные отклонения								
		H12	H12	h12	h11	H11	+0,6 −0,3	±0,5	±0,5	
4		4	8	14	8	6	9	22	21	0,015
6		6	10	16	10	8	11	23	22	0,020
8		8	12	18	12	10	13	24	23	0,026
10		10	14	20	14	12	15	25	24	0,032
12		12	16	22	16	14	17	26	25	0,041
14		14	18	24	18	16	19	27	26	0,049
16		16	20	26	20	18	21	28	27	0,057
18		18	22	28	22	20	23	29	28	0,071
20		20	24	30	24	22	25	30	29	0,083

Инв. № подл. | Подпись и дата | Взам. инв. № | Инв. № дубл. | Подпись и дата
Зам.; Изв. 16-82; Изм. 5.03.82. рэм Дмб 3-

Тип 7



Черт. 7

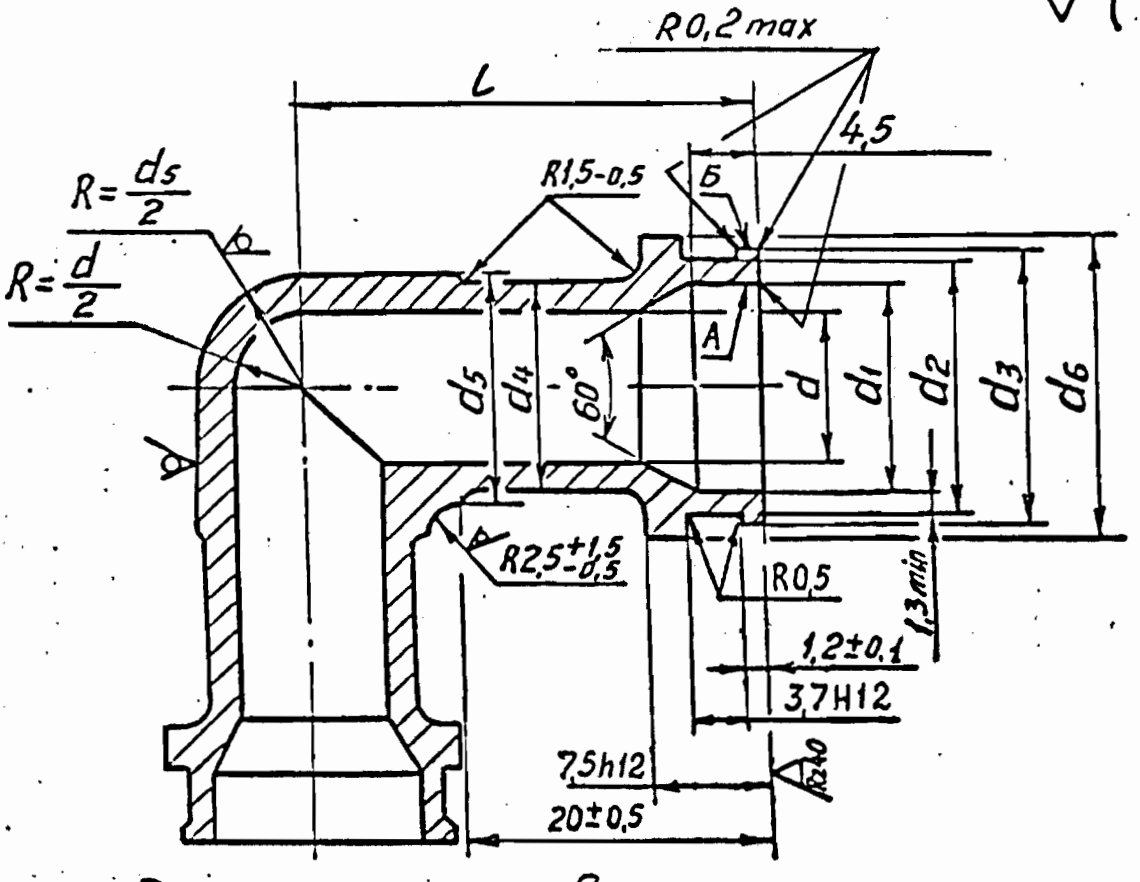
Таблица 7

Размеры, мм

Dy	Применяемость	d	d1	d2	d3	d4	l	Масса, кг
		Предельные отклонения						
		H12	H12	h12	h11	+0,6 -0,3	±0,5	
4		4	8	14	8	9	22	0,015
6		6	10	16	10	11	23	0,020
8		8	12	18	12	13	24	0,026
10		10	14	20	14	15	25	0,032
12		12	16	22	16	17	26	0,041
14		14	18	24	18	19	27	0,049
16		16	20	26	20	21	28	0,057
18		18	22	28	22	23	29	0,071
20		20	24	30	24	25	30	0,083

Тип 8

2,5 (√)



(16)

При новом проектировании не применять

Черт. 8

Размеры, мм

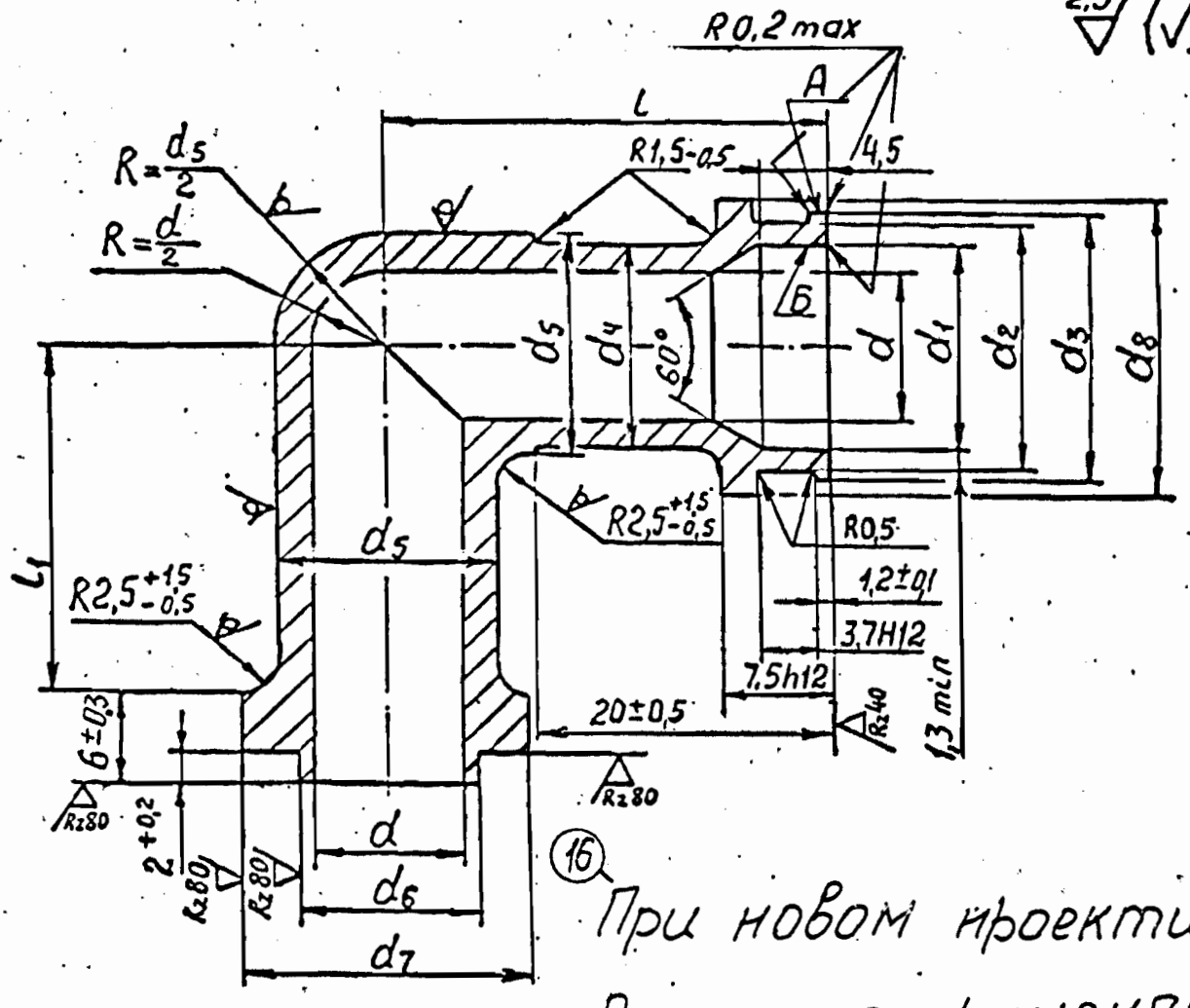
Таблица 8

Ду	Применяемость	d	d1	d2	d3	d4	d5	d6	l	Масса, кг
		Предельные отклонения								
		H12	H11	h11	h11	h11	+0,6 -0,3	h12	±0,5	
4		4	7	10	11	8	9	14	28	0,026
6		6	9	12	13	10	11	16	29	0,032
8		8	11	14	15	12	13	18	30	0,040
10		10	13	16	17	14	15	21	31	0,048
12		12	15	18	19	16	17	23	32	0,059
14		14	17	20	21	18	19	25	33	0,070
16		16	19	22	23	20	21	27	34	0,081
18		18	21	24	25	22	23	28	35	0,093
20		20	23	26	27	24	25	32	36	0,106

Подп. и дата | Инв. № дубл. | Взам. инв. № | Подп. и дата | Инв. № подл.

8; Зам.; Изв. 16-82; Абзац 5.03.82. РЭМ Дибл-

Тип 9



(16) При новом проектировании не применять

Черт 9

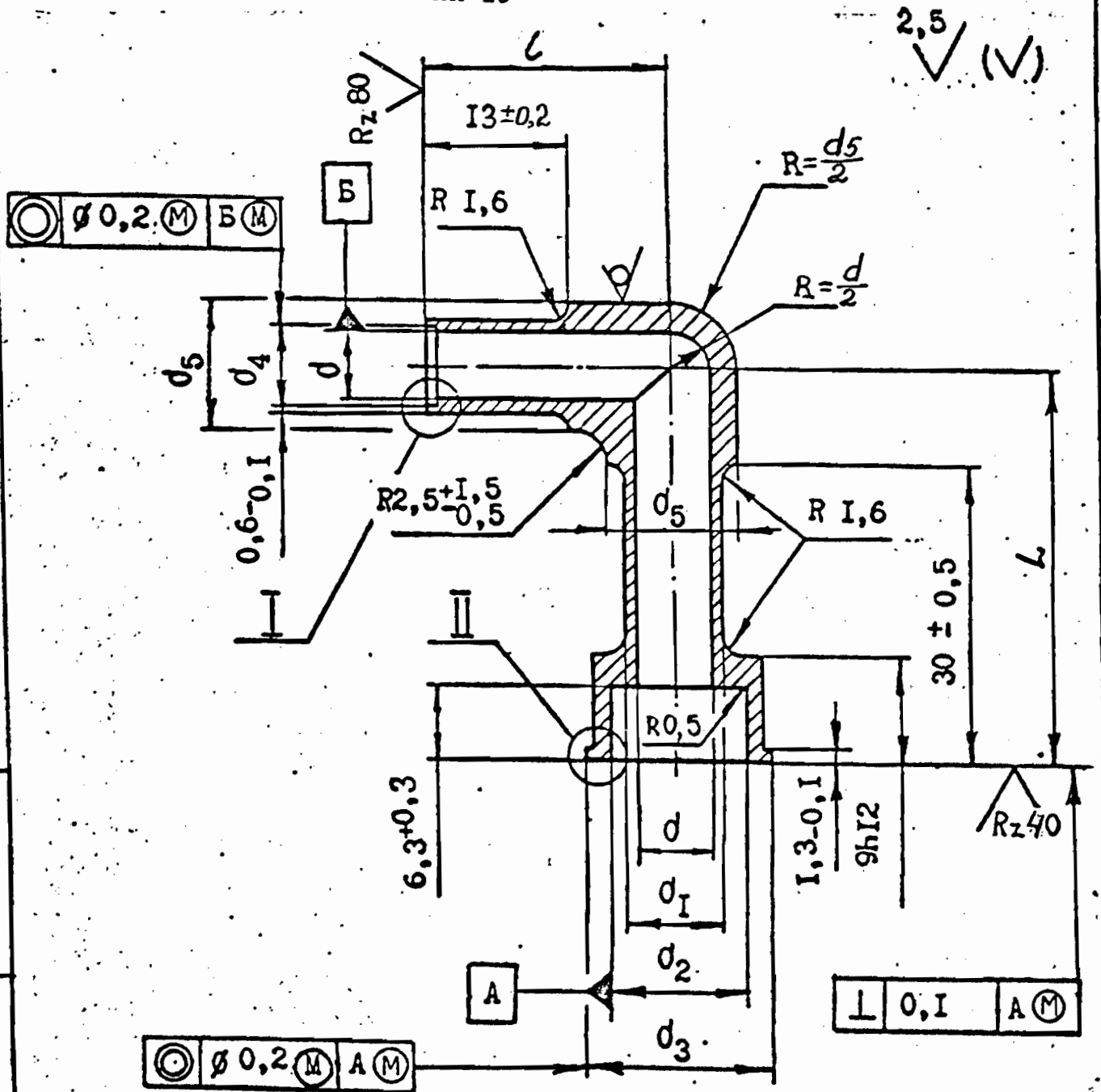
Размеры, мм

Таблица 9

Dy	Применяемость	d	d1	d2	d3	d4	d5	d6	d7	d8	l	l1	Масса, кг
		Предельные отклонения											
		H12	H11	h11	h11	h11	+0,6 −0,3	h12	h14	h12	±0,5	±0,5	
4		4	7	10	11	8	9	6	14	14	28	26	0,020
6		6	9	12	13	10	11	8	16	16	29	27	0,026
8		8	11	14	15	12	13	10	18	18	30	28	0,032
10		10	13	16	17	14	15	12	20	21	31	29	0,039
12		12	15	18	19	16	17	14	22	23	32	30	0,050
14		14	17	20	21	18	19	16	24	25	33	31	0,061
16		16	19	22	23	20	21	18	26	27	34	32	0,073
18		18	21	24	25	22	23	20	28	28	35	33	0,084
20		20	23	26	27	24	25	22	30	32	36	34	0,096

Инв. № подл. | Подпись и дата | Взам. инв. № | Инв. № дубл. | Подпись и дата

Тип I0



Черт. I0

Инв. № подл. | Подп. и дата | Взам. инв. № | Инв. № дуб. | Подп. и дата

(16) Изв. 255.50-89; 12.10.89

Размеры, мм

Таблица 10

Dу	Применяемость	d	d_1	d_2	d_3	d_4	d_5	l	L	Масса, кг
		Предельные отклонения								
		H12	h11	H11	h11	H11	$^{+0,6}_{-0,3}$	±0,5	±0,5	
4		4	7	9	13	6	9	18	35	0,024
6		6	9	11	15	8	11	19	36	0,027
8		8	11	13	17	10	13	20	37	0,030
10		10	13	15	19	12	15	21	38	0,033
12		12	15	17	21	14	17	22	39	0,037
14		14	17	19	23	16	19	23	40	0,040
16		16	19	21	25	18	21	24	41	0,043
18		18	21	23	27	20	23	25	42	0,046
20		20	23	25	29	22	25	26	43	0,049

Инв.№под. | Подп. и дата | Взам.инв.№ | Инв.№ дубл. | Подп. и дата

4423/80 16.10.89

(16) Изм. Изв. 255.50-89; Сам. 12.10.89

Пример условного обозначения угольника типа 2 с условным проходом 20 мм:

из стали I2XI8HIOT-ВД – Угольник 2-20-I – ОСТ 92-8680-75

из стали I2X2IH5T-ВД – Угольник 2-20-II – ОСТ 92-8680-75

из стали I2XI8HIOT-ВД – для низких температур –

Угольник 2-20-It – ОСТ 92-8680-75.

3. Поковка штампованная.

4. Не допускается смещение по линии разъема более 0,4 мм.

5. Материал:

I2XI8HIOT-ВД – ~~ТУI4-I-2I65-77~~ ТУ14-1-3581-83 (13)

КС 55-3 гр.3 – ОСТ 92-I3II-77

I2X2IH5T-ВД – ТУ I4-I-I283-75

КС 70-3 гр.3 – ОСТ 92-I3II-77

(19)

I2XI8HIOT-ВД – ~~ТУI4-I-2I65-77~~ ТУ14-1-3581-83 (13)

КС 55-5 гр.5 – ОСТ 92-I3II-77

для низких температур.

6. Общие технические требования по ОСТ 92-8844-77.

7. Допускается вместо закругления $R = \frac{d}{2}$ ступенчатые уступы от пересечения отверстий, полученных сверлением.

8. Допуск соосности поверхностей А и Б и поверхностей Б и Г не более Ø 0,I мм (допуск зависимый).

9. Допуск торцового биения поверхностей В относительно оси поверхности Б не более 0,I мм

I0. Электрополировать.

Допускается электрополирование в заготовке.

II. Маркировать Ч и клеймить К на бирке.

Инв. № подл. | Подпись и дата | Взам. инв. № | Инв. № дубл. | Подпись и дата

8; зам.: ИЗВ. 16-82; ИЗМ 5.0382 копировал: [illegible] Формат А4 КБ 6

ОСТ 92-8881-75

ОТРАСЛЕВОЙ СТАНДАРТ

ТРУБОПРОВОДЫ СТАЛЬНЫЕ.
ПЕРЕХОДНЫЕ ДЕТАЛИ.НАКОНЕЧНИКИ.
КОНСТРУКЦИЯ И РАЗМЕРЫ.ТЕХНИЧЕСКИЕ ТРЕБОВАНИЯ

ОКСТУ 2955

Дата введения 1976.06.01

I Настоящий стандарт распространяется на переходные детали сварных соединений трубопроводов и устанавливает конструкцию и размеры наконечников.

2 Конструкция и размеры наконечников типов I – 4 должны соответствовать указанным на черт.I – 4 и в табл.I – 3.

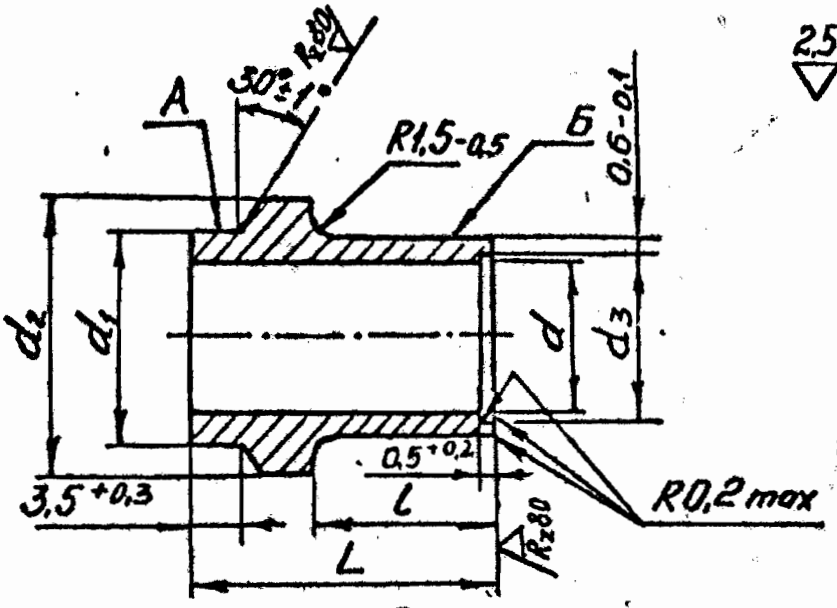
Издание официальное Перепечатка воспрещена

Инв.№ подл. | Подп. и дата | Взам.инв.№ | Инв.№ дубл. | Подп. и дата

24413/16 Гам 14.11.83

20; Зам. Изв 255; 16-93

Тип I



Черт.I

Размеры, мм

Таблица I

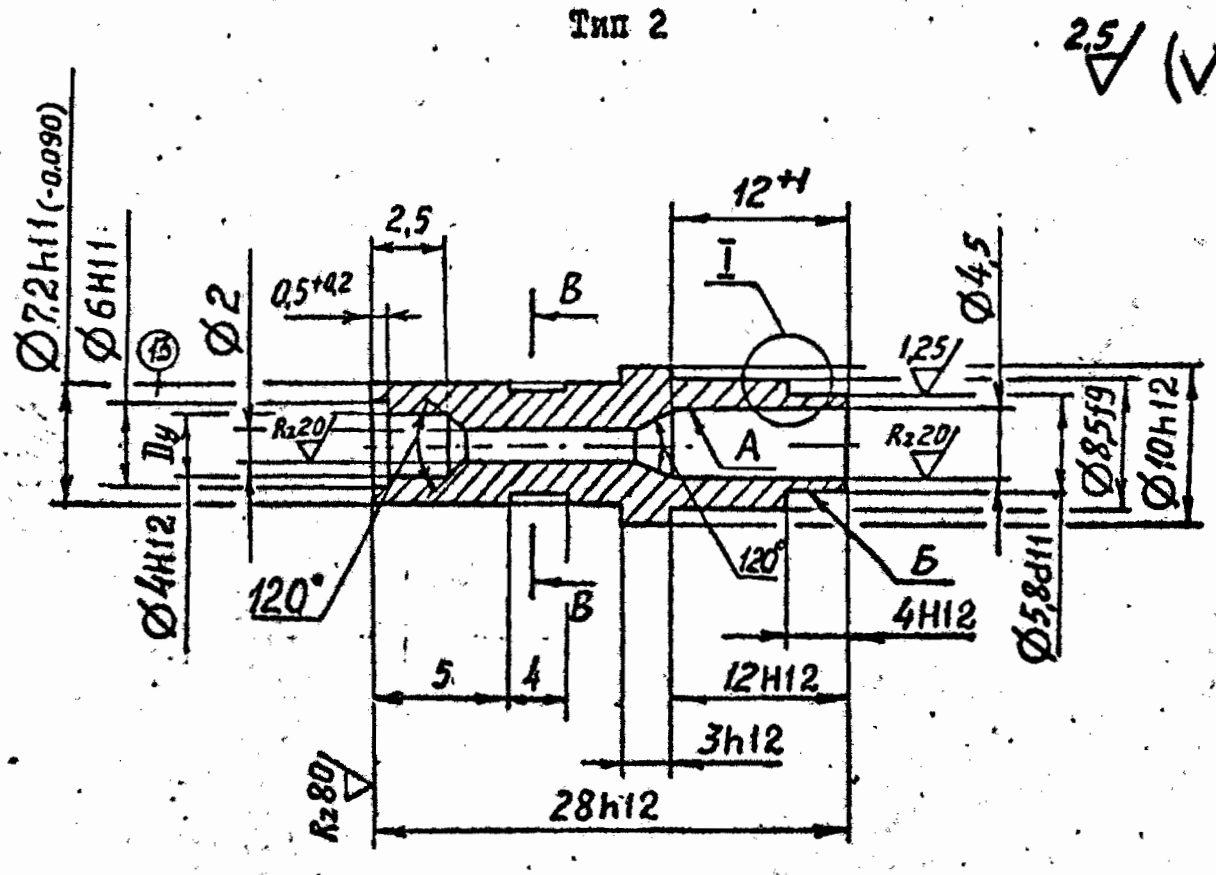
D_y	Применяемость	d	d_1	d_2	d_3	L	l	Масса, кг
		Предельные отклонения						
		H12	d11	h12	H11	h14	H14	
4		4	8	14	6	20	12	0,007
6		6	10	16	8	20	12	0,012
8		8	12	18	10	20	12	0,015
10		10	14	20	12	20	12	0,018
12		12	16	22	14	20	12	0,021
14		14	18	24	16	20	12	0,022
16		16	20	26	18	20	12	0,025
18		18	22	28	20	20	12	0,027
20		20	24	30	22	20	12	0,030
22		22	26	32	24	20	12	0,032
25		25	29	35	27	20	12	0,035
28		28	32	38	30	20	12	0,040
30 *		30	35	41	32	20	12	0,042
30		30	35	41	33	20	12	0,043
32		32	37	43	35	20	12	0,045
35		35	40	46	38	25	17	0,050
40 *		40	45	51	42	25	17	0,064
40		40	45	51	43	25	17	0,065
45		45	50	56	48	25	17	0,075
50		50	55	61	53	25	17	0,085

Инв. № подл. 24113/76 | Подпись и дата | Взам. инв. № | Инв. № дубл. | Подпись и дата

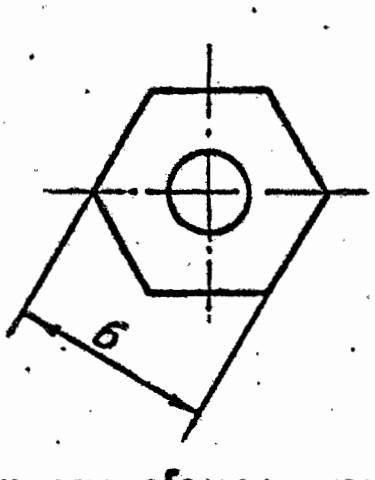
РАЗОСЛАТЬ

13; Зам. 255-125-84; Изм. 21.03.85 Копировал: Формат А4 КБ 6

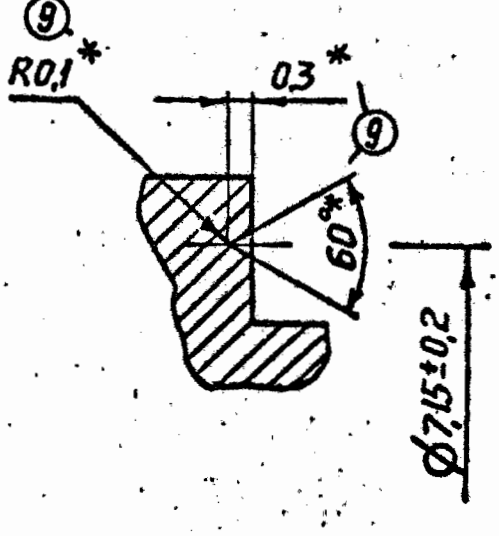
Тип 2



B-B
M2:1



I
M5:1

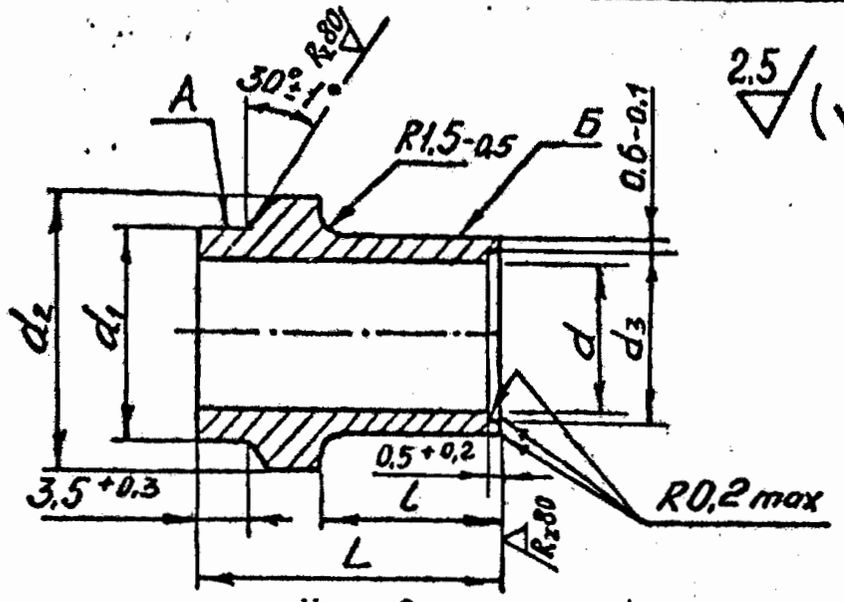


⑨ * Размеры, обеспеч. инстр.

Черт. 2

Инв № подл. | Подп. и дата | Взам. инв № | Инв № дубл. | Подп. и дата

8; Зам.; Изв. 16-82; Ябал 5.03.82.



Черт.3

Размеры, мм

Таблица 2

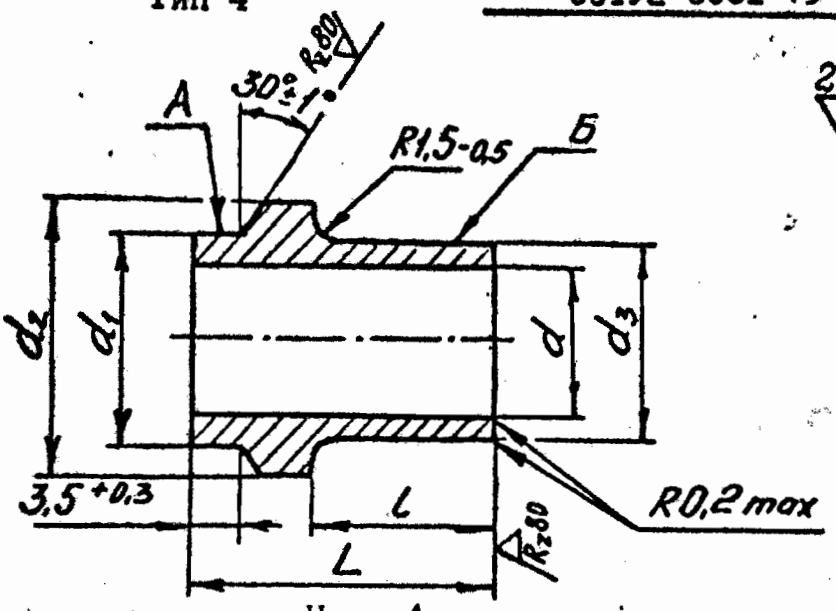
D_y	Применяемость	d	d_1	d_2	d_3	L	l	Масса, кг
		Предельные отклонения						
		H12	d 11	h12	H11	h14	H14	
4		4	8	14	6	33	25	0,011
6		6	10	16	8	33	25	0,015
8		8	12	18	10	33	25	0,019
10		10	14	20	12	33	25	0,023
12		12	16	22	14	33	25	0,027
14		14	18	24	16	33	25	0,029
16		16	20	26	18	33	25	0,033
18		18	22	28	20	33	25	0,036
20		20	24	30	22	33	25	0,040
22		22	26	32	24	33	25	0,043
25		25	29	35	27	33	25	0,047
28		28	32	38	30	33	25	0,054
30*		30	35	41	32	33	25	0,062
30		30	35	41	33	33	25	0,063
32		32	37	43	35	33	25	0,067
35		35	40	46	38	38	30	0,073
40*		40	45	51	42	38	30	0,090
40		40	45	51	43	38	30	0,091
45		45	50	56	48	38	30	0,105
50		50	55	61	53	38	30	0,118

Инв. № подл. 8943/76 | Подп. и дата 02.12.85 | Взам. инв. № | Инв. № дубл. | Подп. и дата

13; зам; 255-125-84; Ин/22.03.85

Тип 4

ОСТ92-8681-75 Лист 2в



Черт.4

Размеры, мм

Таблица 3

Dy	Применяемость	d	d1	d2	d3	L	l	Масса, кг
		Предельные отклонения						
		H12	d11	h12	h11	h14	H14	
4		4	8	14	7	20	12	0,007
6		6	10	16	9	20	12	0,012
8		8	12	18	11	20	12	0,015
10		10	14	20	13	20	12	0,018
12		12	16	22	15	20	12	0,021
14		14	18	24	17	20	12	0,022
16		16	20	26	19	20	12	0,025
18		18	22	28	21	20	12	0,027
20		20	24	30	23	20	12	0,030
22		22	26	32	25	20	12	0,032
25		25	29	35	28	20	12	0,035
28		28	32	38	31	20	12	0,040
30		30	35	41	34	20	12	0,043
32		32	37	43	36	20	12	0,045
35		35	40	46	39	25	17	0,050
40		40	45	51	44	25	17	0,065
45		45	50	56	49	25	17	0,075
50		50	55	61	54	25	17	0,085

Инв. № подл. | Подпись и дата | Взам. инв. № | Инв. № дубл. | Подпись и дата

13;НОВ;255.125-84; Цн 28.03.85 КОПИРОВАЛ: Формат А4 КБ 6

Пример условного обозначения наконечника типа I с условным проходом 20 мм:

из стали I2XI8HI0T-ВД - Наконечник I-20-I - ОСТ 92-8681-75

из стали I2X2IH5T-ВД - Наконечник I-20-II - ОСТ 92-8681-75

из стали I2XI8HI0T-ВД-для низких температур -

Наконечник I-20-It - ОСТ 92-8681-75.

Для наконечников типов I и 3, отмеченных знаком *, в примере условного обозначения дополнительно указывать d_3 по типу:

Наконечник I-30x32-I - ОСТ92-8681-75

3. Материал:

I2XI8HI0T-ВД-ТУ I4-I-3581-83
КС 55-0 - ОСТ 92-I3II-77
гр.0

I2X2IH5T-ВД-ТУ I4-I-I283-75
(19) КС 70-3 - ОСТ 92-I3II-77
гр.3

I2XI8HI0T-ВД-ТУ I4-I-3581-83
КС 55-5 - ОСТ 92-I3II-77
гр.5

- для низких температур.

4. Общие технические требования по ОСТ 92-8844-77.

5. Допуск соосности поверхностей А и Б не более Ø 0,I мм (допуск зависимый).

6. Маркировать Ч и клеймить К на бирке.

Инв.№ подл. | Подп. и дата | 2423/76 | Взам.инв.№ | Инв.№ дубл. | Подп. и дата

ОСТ 92-8682-75

ОТРАСЛЕВОЙ СТАНДАРТ

ТРУБОПРОВОДЫ СТАЛЬНЫЕ.
ПЕРЕХОДНЫЕ ДЕТАЛИ. КОНЦЕВИКИ.
КОНСТРУКЦИЯ И РАЗМЕРЫ, ТЕХНИЧЕСКИЕ ТРЕБОВАНИЯ

ОКСТУ 2955

Дата введения 1976.06.01

I Настоящий стандарт распространяется на переходные детали сварных соединений трубопроводов и устанавливает конструкцию и размеры концевиков.

2 Конструкция и размеры концевиков типов I - IO должны соответствовать указанным на черт.I - IO и в табл.I - IO.

Пример установки концевика указан в приложении.

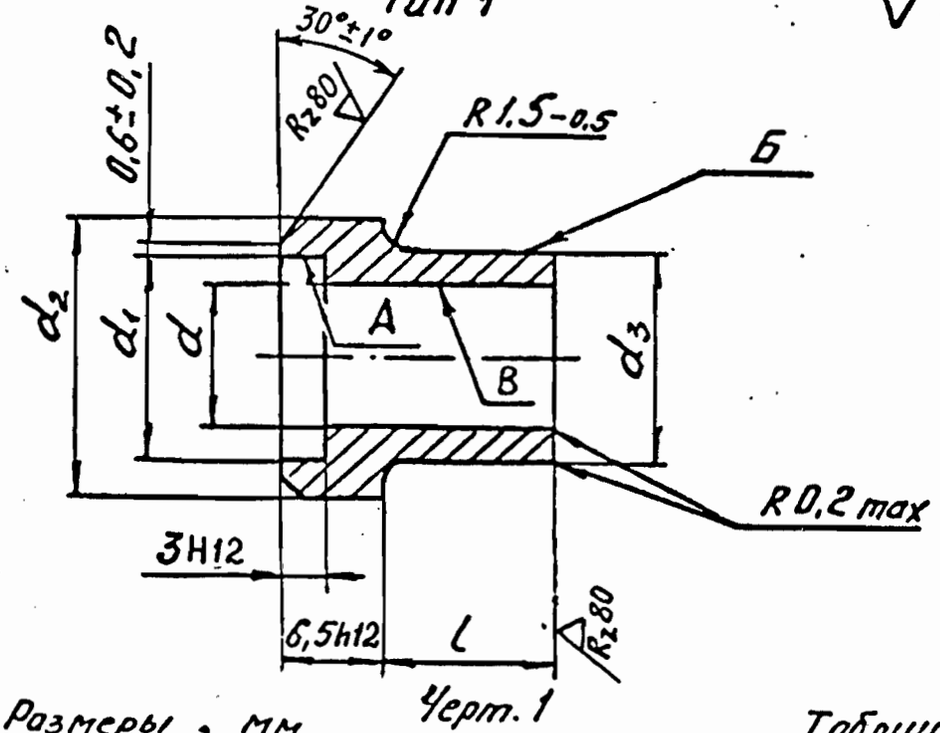
Издание официальное Перепечатка воспрещена

Инв.№ подл. | Подп. и дата | Взам.инв.№ | Инв.№ дубл. | Подп. и дата
ИИЗ/16 Тимофеев 12.11.93

20; Зам.; Шиб.255.16-93 Гусев 1993

ДУБЛИКАТ

Тип 1



Черт. 1

Размеры, мм

Таблица 1

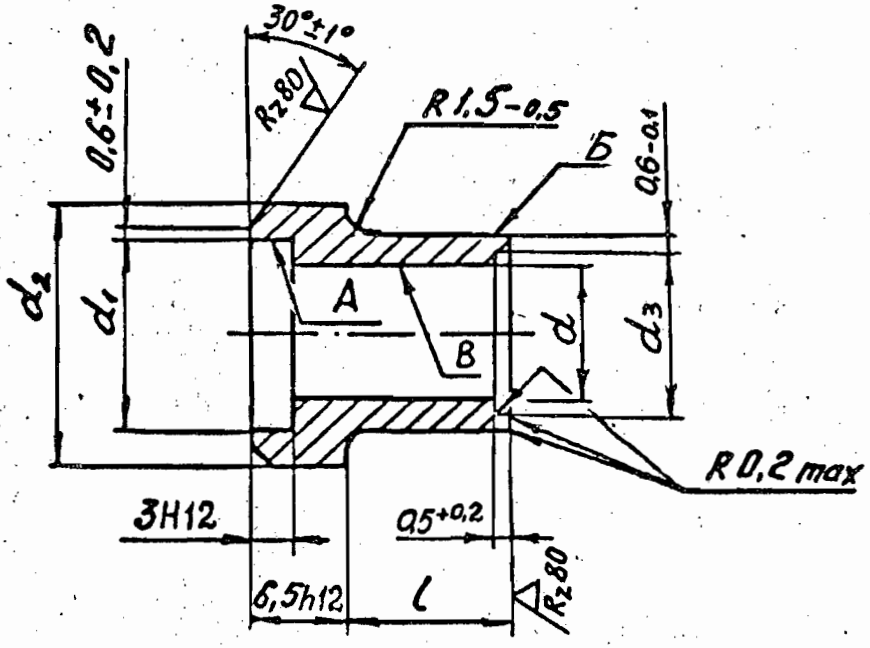
Dy	Применяемость	d	d1	d2	d3	l	Масса, кг
		Предельные отклонения					
		H12	H12	h12	h11	js14	
4		4	8	14	7	12	0,007
6		6	10	16	9	12	0,011
8		8	12	18	11	12	0,016
10		10	14	20	13	12	0,018
12		12	16	22	15	12	0,020
14		14	18	24	17	12	0,020
16		16	20	26	19	12	0,023
18		18	22	28	21	12	0,027
20		20	24	30	23	12	0,030
22		22	26	32	25	12	0,030
25		25	29	35	28	12	0,032
28		28	32	38	31	12	0,037
30		30	35	41	34	12	0,039
32		32	37	43	36	15	0,041
35		35	40	46	39	15	0,047
40		40	45	51	44	15	0,054
45		45	50	56	49	15	0,061
50		50	55	61	54	15	0,074

Инв. № подл. | Подп. и дата | Взам. инв. № | Инв. № дубл. | Подп. и дата

8; Зам.; Изв. 16-82; Изм. 5.03.82. ГЭП Лозсз -

2,5 (√)

Тип Ia



Черт. Ia

Размеры, мм

Таблица Ia

D_y	Применяемость	d	d_1	d_2	d_3	l	Масса, кг
		Предельные отклонения					
		H12	H12	h12	H11	j_s 14	
4		4	8	I4	6	I2	0,007
6		6	I0	I6	8	I2	0,0II
8		8	I2	I8	I0	I2	0,0I6
I0		I0	I4	20	I2	I2	0,0I8
I2		I2	I6	22	I4	I2	0,020
I4		I4	I8	24	I6	I2	0,020
I6		I6	20	26	I8	I2	0,023
I8		I8	22	28	20	I2	0,027
20		20	24	30	22	I2	0,030

Инв. № подл. 24123/76 | Подпись и дата | Взам. инв. № | Инв. № дубл. | Подпись и дата

13; НОВ; 255.125-84; 1/w28.03.85 КОПИРОВАЛ: РЧ (ш) Формат А1 КБ 6

Продолжение табл. Ia

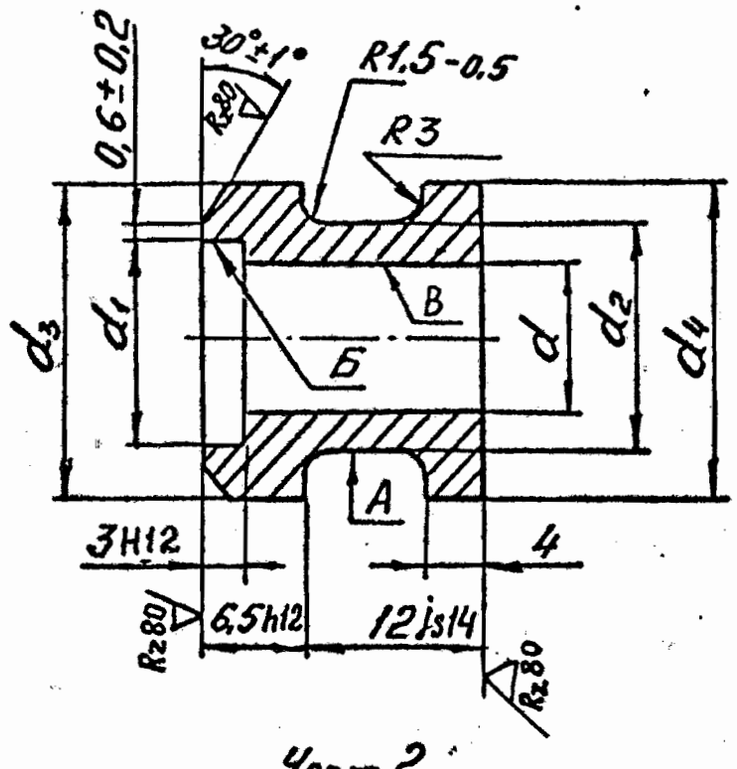
D_y	Применяемость	d	d_1	d_2	d_3	l	Масса, кг
		Предельные отклонения					
		H12	H12	h12	H11	js 14	
22		22	26	32	24	12	0,030
25		25	29	35	27	12	0,032
28		28	32	38	30	12	0,037
30**		30	35	41	32	12	0,038
30		30	35	41	33	12	0,039
32		32	37	43	35	15	0,041
35		35	40	46	38	15	0,047
40**		40	45	51	42	15	0,053
40		40	45	51	43	15	0,054
45		45	50	56	48	15	0,061
50		50	55	61	53	15	0,074

Инв. № подл. 2423/76 | Подпись и дата | Взам. инв. № | Инв. № дубл. | Подпись и дата

13; нов; 255.125-84; Ин. 2203 скопировал: Формат А4 КБ 6

Тип 2

2,5 (√)



Черт. 2

Таблица 2

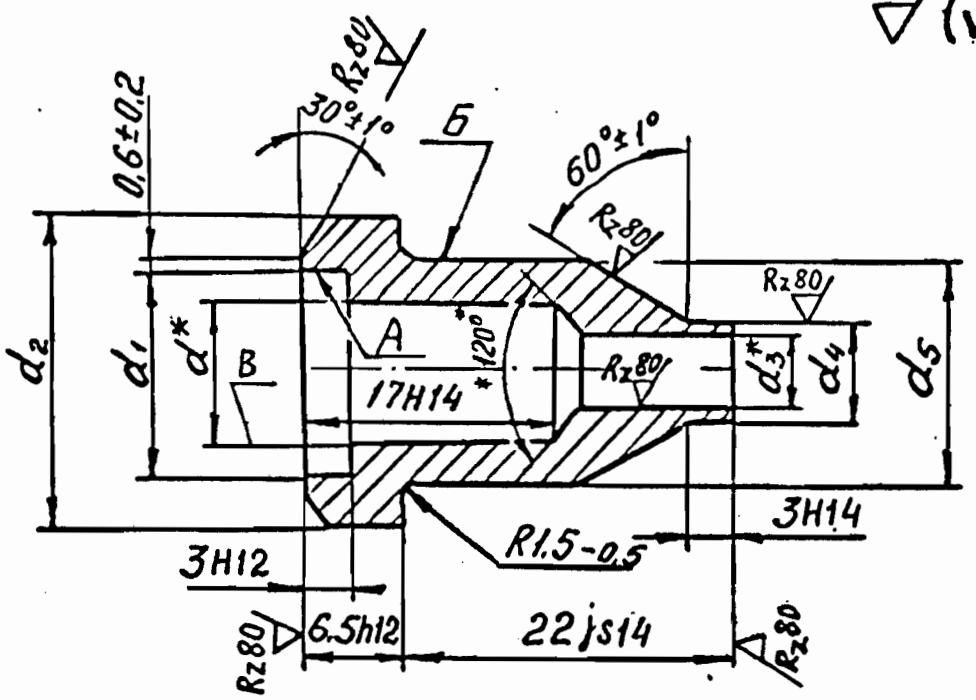
Размеры, мм

Dy	Применяемость	d	d1	d2	d3	d4	Масса, кг
		Предельные отклонения					
		H12	H12	h12	h12	h12	
4		4	8	9	14	14	0,124
6		6	10	11	16	16	0,081
8		8	12	13	18	18	0,022
10		10	14	15	2×20	2×20	0,024
12		12	16	17	2×22	2×22	0,028
14		14	18	19	2×24	2×24	0,031

Подп. и дата | Инв. № дубл. | Взам. инв. № | Подп. и дата | Инв. № подл.

8; Зам.; Изв. 16-82; Альб. 5.03.82. РЭМ Диво-

Тип 3



Черт. 3

Размеры, мм

Таблица 3

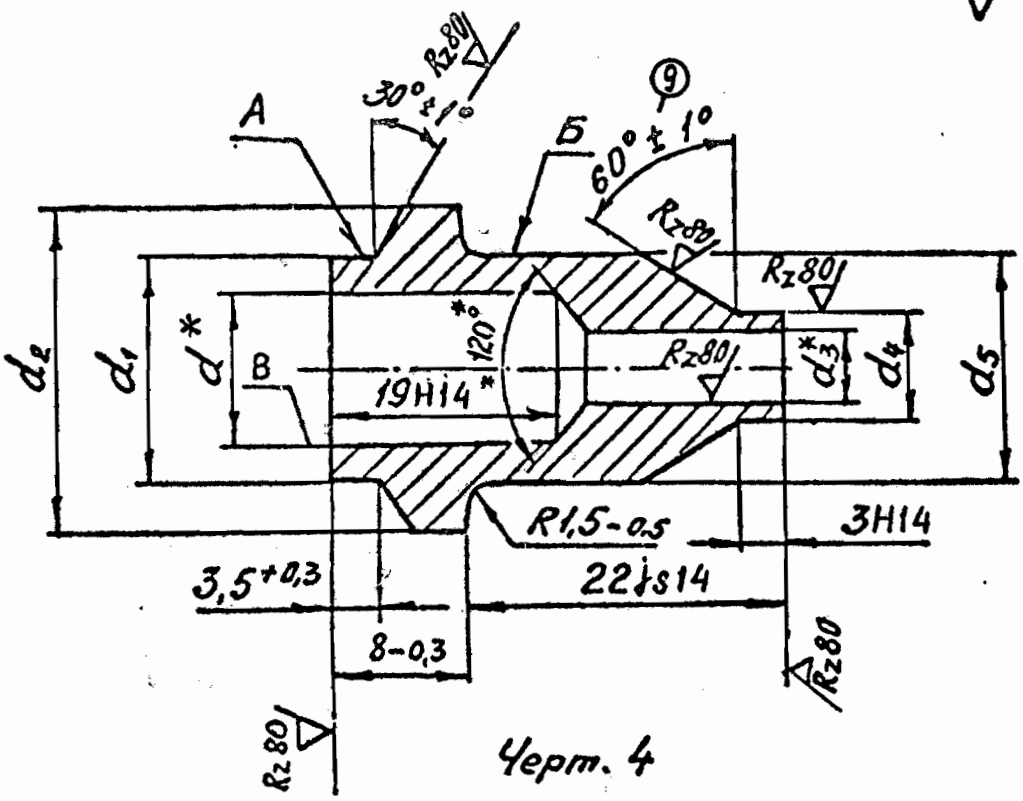
Dy	Применяемость	d	d1	d2	d3	d4	d5	Масса, кг
		Предельные отклонения						
		H12	H12	h12	H14	h11	h12	
4		4	8	14	1,5	3	9	0,015
6		6	10	16	1,5	3	11	0,018
8		8	12	18	3,5	5	13	0,022
10		10	14	20	5,5	7	15	0,028
12		12	16	22	7,5	9	17	0,031
14		14	18	24	9,5	11	19	0,036
16		16	20	26	11	13	21	0,041
18		18	22	28	13	15	23	0,045
20		20	24	30	15	17	25	0,050
22		22	26	32	17	19	27	0,057
25		25	29	35	19,5	22	30	0,067

Инв. № подл. | Подп. и дата | Взам. инв. № | Инв. № дубл. | Подп. и дата

8; Зам.1 Изв. 16-82; Введ 5.03.82.

Тип 4

2,5 (√)



Черт. 4

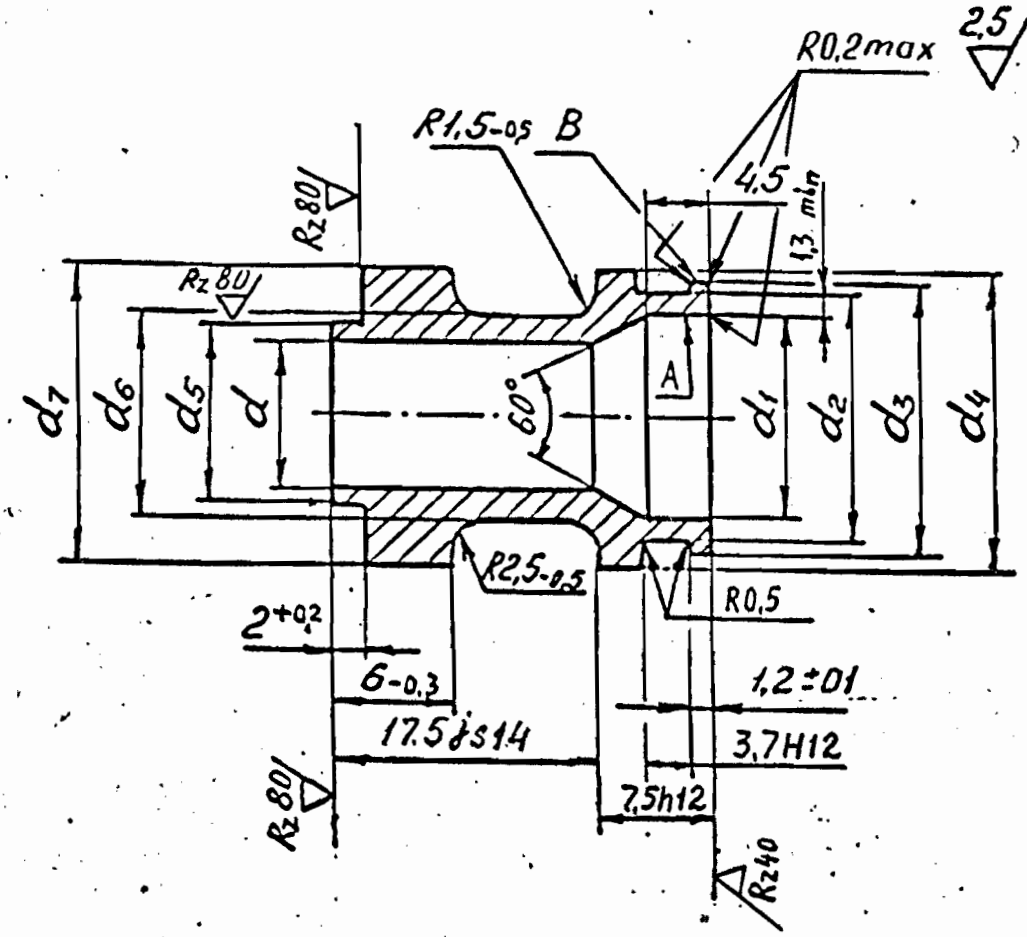
Таблица 4

Размеры, мм

D_y	Применяемость	d	d_1	d_2	d_3	d_4	d_5	Масса, кг
		Предельные отклонения						
		H12	d11	h12	H14	h11	h12	
4		4	8	14	1,5	3	9	0,014
6		6	10	16	1,5	3	11	0,017
8		8	12	18	3,5	5	13	0,022
10		10	14	20	5,5	7	15	0,027
12		12	16	22	7,5	9	17	0,030
14		14	18	24	9,5	11	19	0,035
16		16	20	26	11	13	21	0,040
18		18	22	28	13	15	23	0,044
20		20	24	30	15	17	25	0,049
22		22	26	32	17	19	27	0,056
25		25	29	35	19,5	22	30	0,065

8; Зам. Изв. 16-82. Стам 05.03.82

Тип 5



Черт. 5

(16) При новом проектировании не применять

8; Зам. Изв. 16-82; 05.03.82

Инв. № подл. | Подп. и дата | Взам. инв. № | Инв. № дубл. | Подп. и дата

Таблица 5

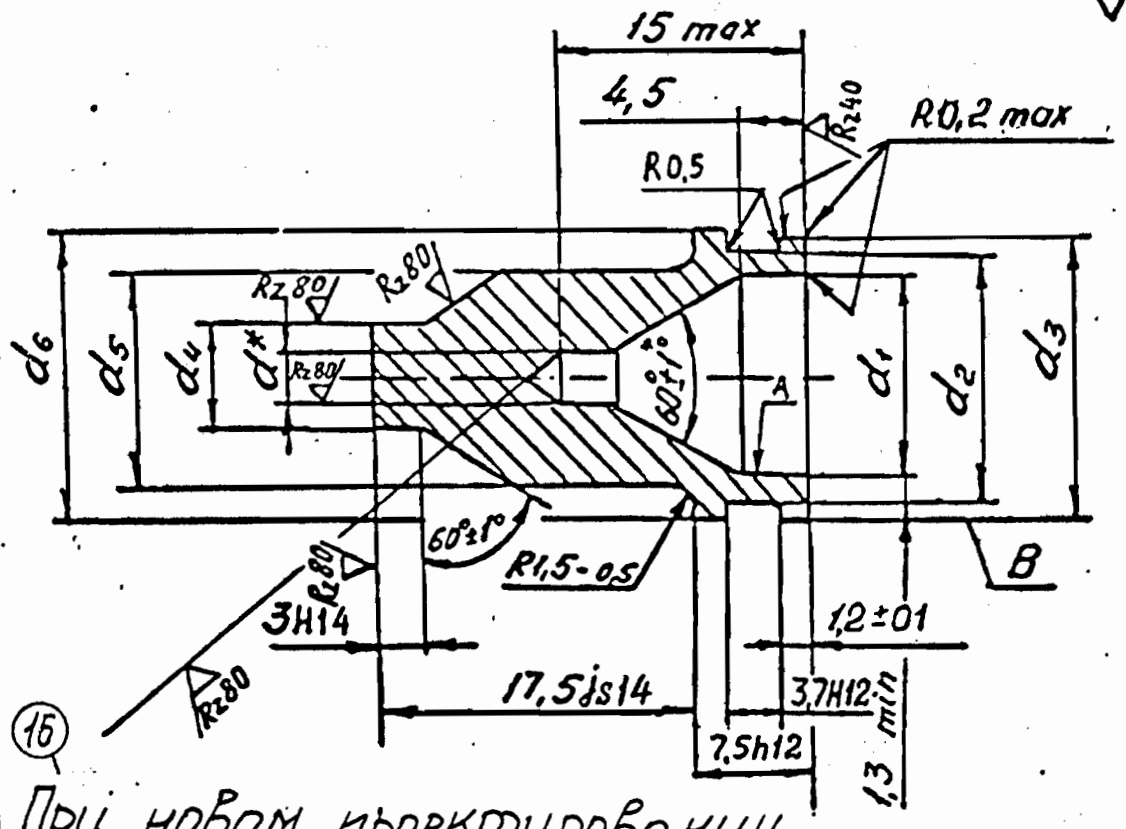
Размеры, мм

Ду	Применяемость	d	d_1	d_2	d_3	d_4	d_5	d_6	d_7	Масса, кг
		Предельные отклонения								
		H12	H11	h11	h11	h12	h12	h11	h14	
4		4	7	10	11	14	6	8	14	0,018
6		6	9	12	13	16	8	10	16	0,024
8		8	11	14	15	18	10	12	18	0,030
10		10	13	16	17	20	12	14	20	0,037
12		12	15	18	19	22	14	16	22	0,045
14		14	17	20	21	24	16	18	24	0,054
16		16	19	22	23	26	18	20	26	0,063
18		18	21	24	25	28	20	22	28	0,073
20		20	23	26	27	30	22	24	30	0,084
22		22	25	28	29	32	24	26	32	0,094
25		25	28	31	32	35	27	29	35	0,116
28		28	31	34	35	38	30	32	38	0,135
30		30	33	36	37	40	32	34	40	0,149
32		32	35	38	39	42	34	36	42	0,164
35		35	38	41	42	45	36	38	44	0,181
40		40	43	46	47	50	42	44	50	0,225

Подп. и дата | Инв. № дубл. | Взам. инв. № | Подп. и дата | Инв. № подл.

8; Зам.; Изв. 16-82; 05.03.82

Тип 6



При новом проектировании не применять Черт. 6

Таблица 6

Размеры, мм

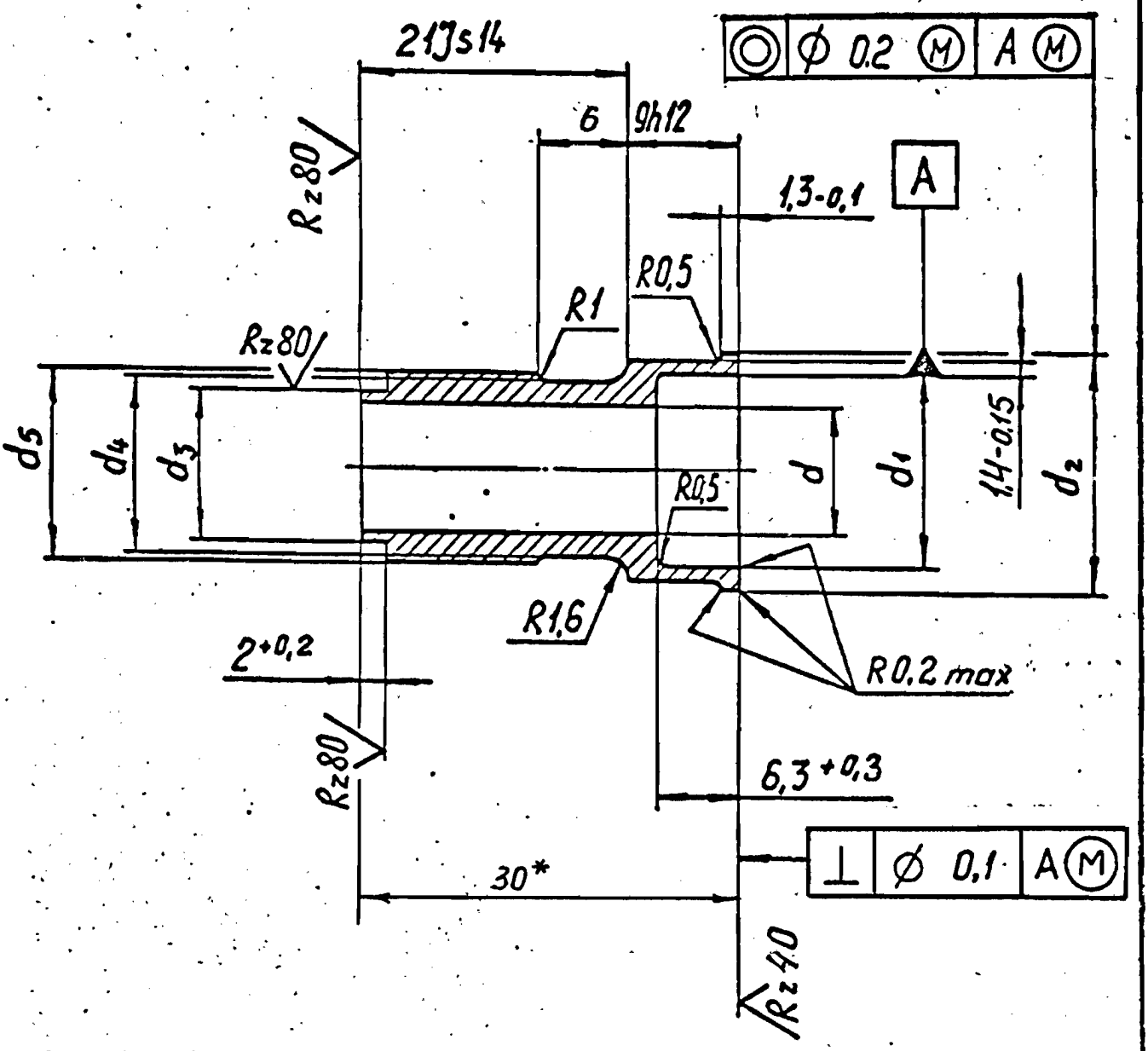
Dy	Применяемость	d	d1	d2	d3	d4	d5	d6	Масса, кг
		Предельные отклонения							
		H12	H11	h11	h11	h12	h11	h12	
4		1,5	7	10	11	3	9	14	0,003
6		1,5	9	12	13	3	11	16	0,014
8		3,5	11	14	15	5	13	18	0,019
10		5,5	13	16	17	7	15	20	0,026
12		7,5	15	18	19	9	17	22	0,033
14		9,5	17	20	21	11	19	24	0,041
16		11	19	22	23	13	21	26	0,050
18		13	21	24	25	15	23	28	0,061
20		15	23	26	27	17	25	30	0,072
22		17	25	28	29	19	27	32	0,084
25		20	28	31	32	22	30	35	0,101
28		23	31	34	35	25	33	38	0,125
30		25	33	36	37	27	35	40	0,140
32		27	35	38	39	29	37	42	0,157
35		29	38	41	42	31	39	44	0,175
40		35	43	46	47	37	45	50	0,234

Инв. № подл. 24425/76 | Подп. и дата Д 10-84 | Взам. инв. № | Инв. № дубл. | Подп. и дата

8; Зам. И38.16-82; 05.03.82

2,5 (√)

Тип 7



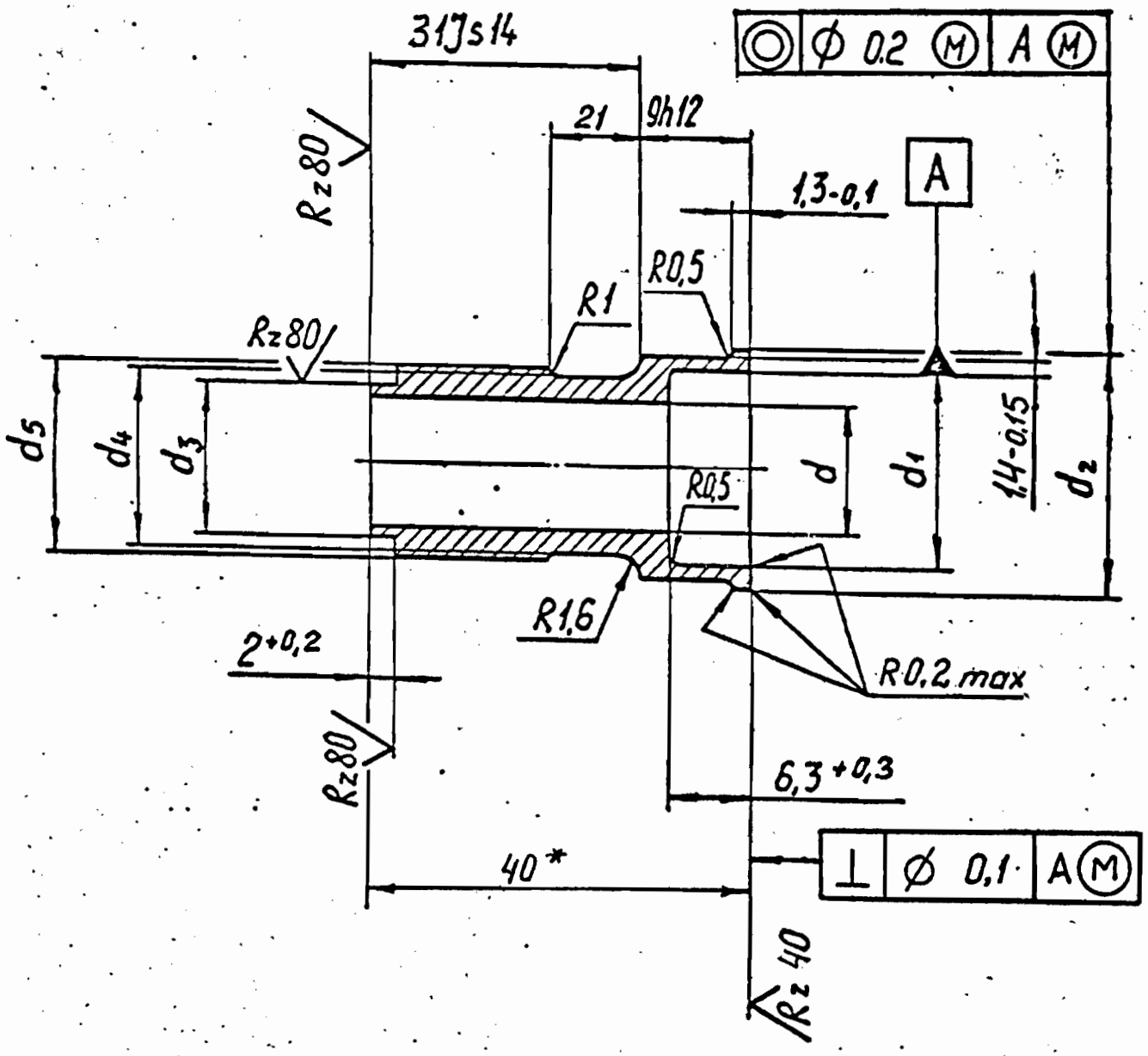
Черт.7

Инв.№ подл. | Подп. и дата | Взам.инв.№ | Инв.№ дуб. | Подп. и дата
2423/16 | 16.10.89

(16) Нов. Изв. 255.50-89; Сашу 12.10.89

2,5 (√)

Тип 8



Черт. 8

Инв. № подл. | Подп. и дата | Взам. инв. № | Инв. № дуб. | Подп. и дата
2423/88 | 16.10.89

(16) Нов. Изв. 255.50-89; Сам. 12.10.89.

Размеры , мм

Таблица 7

Dу	Применяемость	d	d_1	d_2	d_3	d_4	d_5	Масса, кг
		Предельные отклонения						
		H12	H11	h11	h12	h11	h12	
4		4	9	I3	6	7	I0	0,007
6		6	II	I5	8	9	I2	0,009
8		8	I3	I7	I0	II	I4	0,0I5
I0		I0	I5	I9	I2	I3	I6	0,020
I2		I2	I7	2I	I4	I5	I8	0,024
I4		I4	I9	23	I6	I7	20	0,029
I6		I6	2I	25	I8	I9	22	0,034
I8		I8	23	27	20	2I	24	0,039
20		20	25	29	22	23	26	0,045

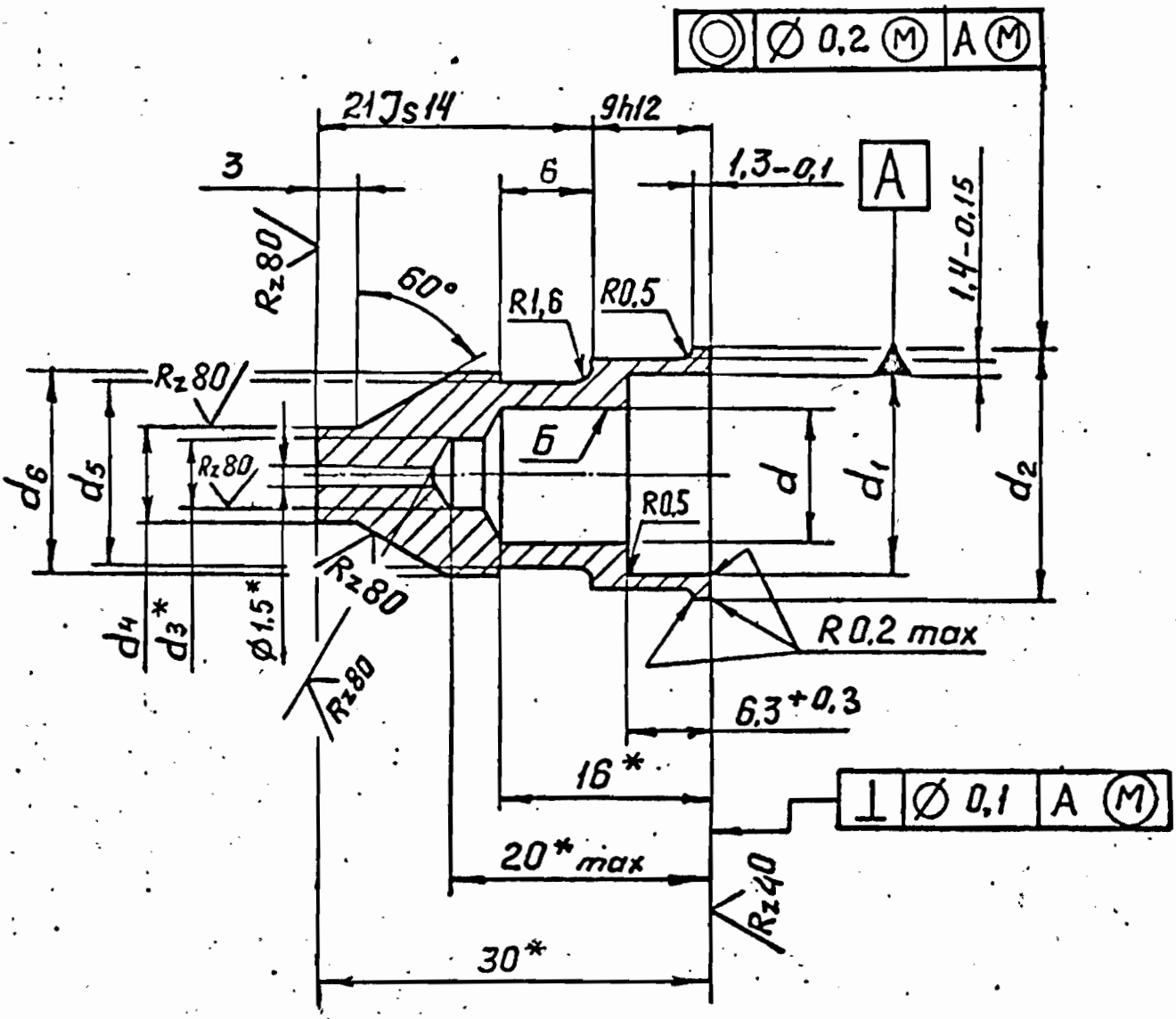
Инв.№ подл. | Подп. и дата | Взам.инв.№ | Инв.№ дуб | Подп. и дата

2413/86 | 16.10.89

(16) Нов. Изв. 255.50-89; Сдано 12.10.89.

2,5 (√)

Тип 9



Черт.9

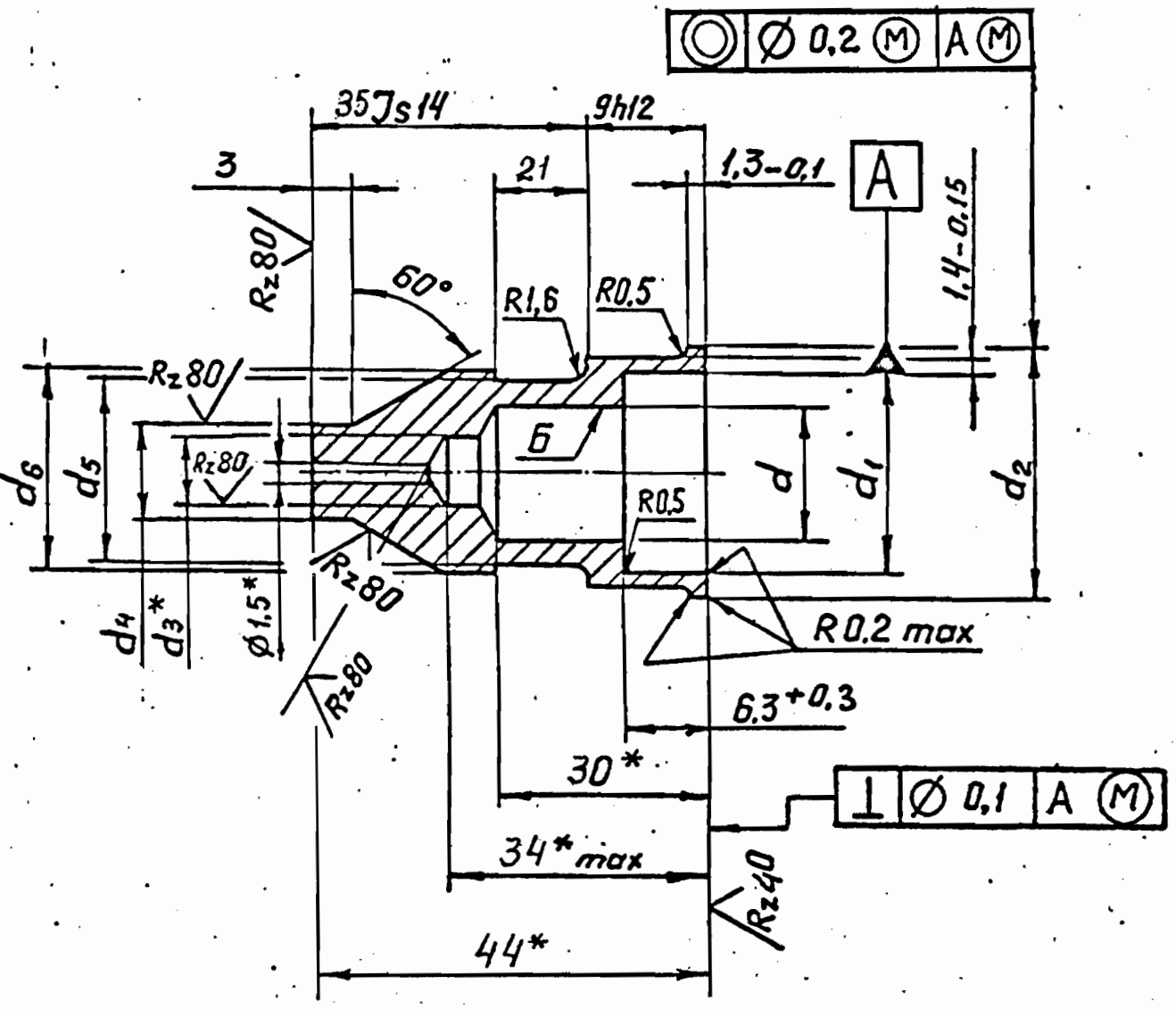
Инв.№ подл. | Подп. и дата | 2413/86 | 16.10.89

Взам.инв.№ | Инв.№ дуб | Подп. и дата

(16) Нов. Изв. 255.50-89; Сдш 12.10.89.

2,5 (√)

Тип 10



Черт.10

Инв.№подл. | Подп. и дата | Взам.инв.№ | Инв.№ дубл. | Подп. и дата

(16) Изм. Изв. 255.50-89; Сдан 12.10.89.

Размеры , мм

Таблица 8

Dy	Применяемость	d	d_1	d_2	d_3	d_4	d_5	d_6	Масса, кг
		Предельные отклонения							
		H12	H11	h11	H14	h12	h11	h12	
4		4	9	I3	I,5	3	7	9	0,007
6		6	II	I5	I,5	3	9	II	0,0II
8		8	I3	I7	3,5	5	II	I3	0,0I6
I0		I0	I5	I9	5,5	7	I3	I5	0,023
I2		I2	I7	2I	7,5	9	I5	I7	0,029
I4		I4	I9	23	9,5	II	I7	I9	0,035
I6		I6	2I	25	II,0	I3	I9	2I	0,040
I8		I8	23	27	I3,0	I5	2I	23	0,046
20		20	25	29	I5,0	I7	23	25	0,050

Инв.№подл. | Подп. и дата | 2423/86 | 16.10.89

Взам.инв.№ | Инв.№ дуб | Подп. и дата

(Ю) НОЬ Изб 255-50-89; Спецуч.12 10.89

Пример условного обозначения концевика типа 2 с условным проходом 20 мм:

из стали I2XI8HI0T-ВД – Концевик 2-20-I – ОСТ 92-8682-75

из стали I2X2IH5T-ВД – Концевик 2-20-II – ОСТ 92-8682-75

из стали I2XI8HI0T-ВД – для низких температур –

Концевик 2-20-It – ОСТ 92-8682-75.

Для концевиков типа Ia, отмеченных знаком **, в примере условного обозначения дополнительно указывать d_3 по типу:

(18) Концевик Ia-30x32-I

~~Наконечник I-30x32-I~~ – ОСТ92-8682-75

3. Материал:

I2XI8HI0T-ВД – ТУI4-I-358I-83

КС 55-0 – ОСТ 92-I3II-77

гр.0

I2X2IH5T-ВД – ТУ I4-I-I283-75

(19) КС 70-3 – ОСТ 92-I3II-77

гр.3

I2XI8HI0T-ВД – ТУI4-I-358I-83

КС 55-5 – ОСТ 92-I3II-77

гр.5

– для низких температур.

4. Общие технические требования по ОСТ 92-8844-77.

5. Допуск соосности поверхностей А и В и поверхностей Б и В не более ∅ 0,I мм (допуск зависимый).

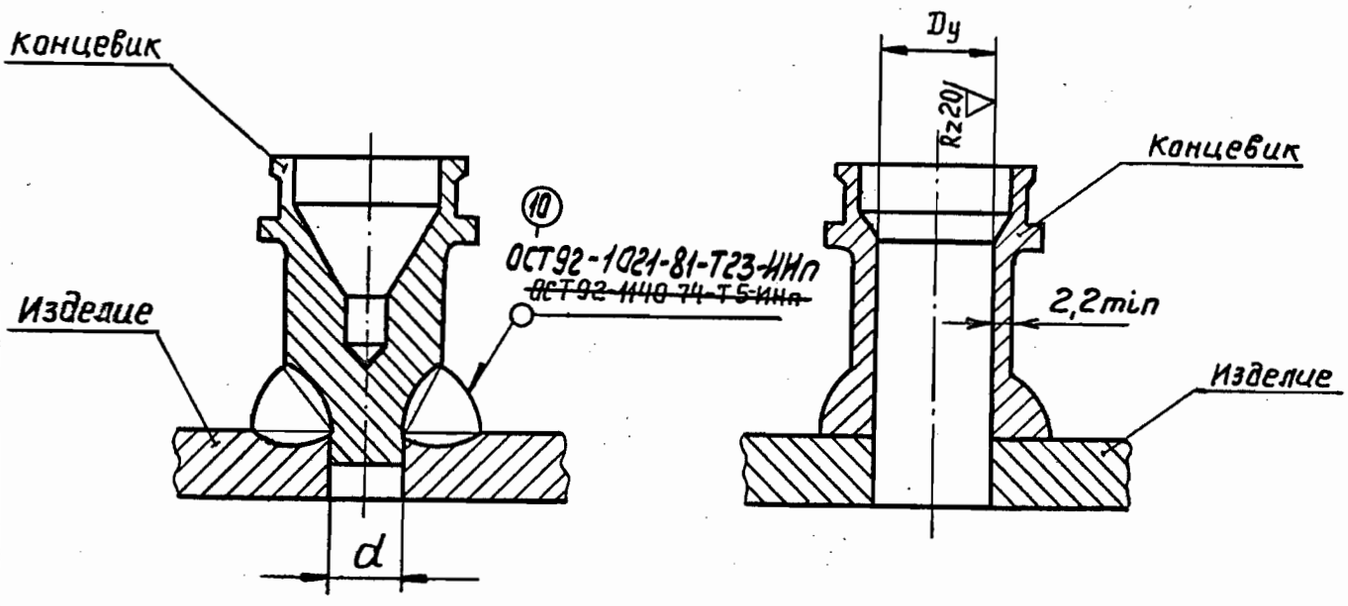
6. * Размеры допускается назначать технологическими с последующей обработкой поверхности в размер d после приварки концевика (смотри приложение).

7. Маркировать Ч и клеймить К на бирке.

Инв.№подл. | Подп.и дата | Взам.инв.№ | Инв.№ дуб. | Подп.и дата

13:3am:255.25-84: Uh/28.03.85 КБ 42415

ПРИМЕР УСТАНОВКИ КОНЦЕВИКА ТИПА 6 НА ИЗДЕЛИИ



ОСТ 92-8683-75

ОТРАСЛЕВОЙ СТАНДАРТ

ТРУБОПРОВОДЫ СТАЛЬНЫЕ.
КОЛЬЦА ПОДКЛАДНЫЕ
КОНСТРУКЦИЯ И РАЗМЕРЫ.ТЕХНИЧЕСКИЕ ТРЕБОВАНИЯ

ОКСТУ 2955

Дата введения 19 76.06.01

I Настоящий стандарт распространяется на трубопроводы сварные и устанавливает конструкцию и размеры стальных подкладных колец.

2 Конструкция и размеры подкладных колец типа I для автоматической сварки и типа 2 для ручной сварки должны соответствовать указанным на черт.I,2 и в табл.I,2 соответственно.

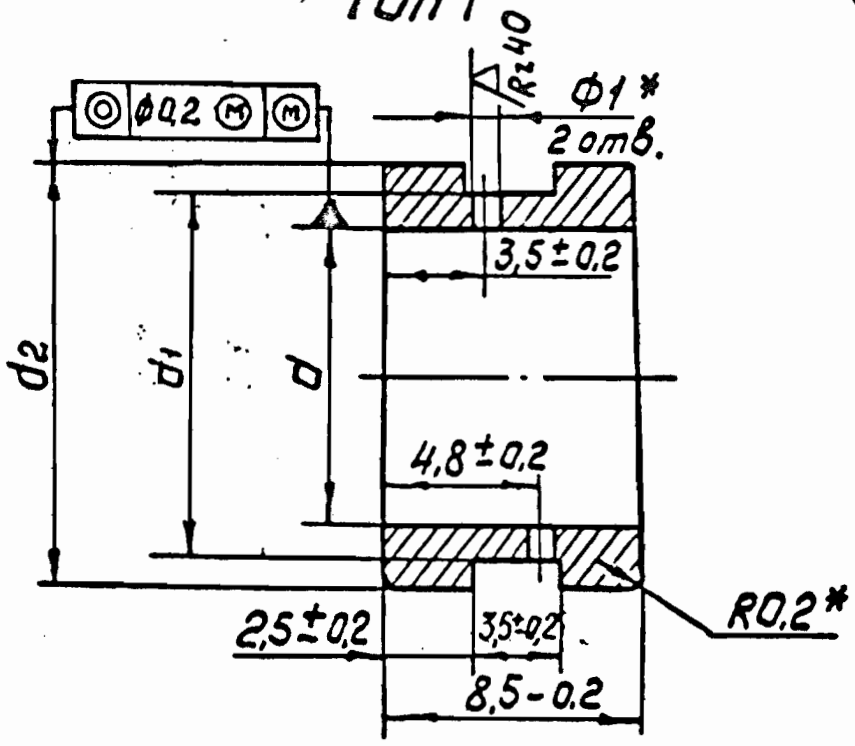
Издание официальное Перепечатка воспрещена

Инв.№ подл. | Подп. и дата | Взам.инв.№ | Инв.№ дуб. | Взам. инв. №
Шиз/76 | 11.11.93

20; Зам; Изб. 255.16-93 01.11.93

Rz 20 ▽(√)

Тип 1



* Размеры обеспеч. инстр.

Таблица 1

мм

Ду	Применяемость	d	d1	d2
		Предельные отклонения		
		H12	h11	fg
4		4	6	7
6		6	8	9
8		8	10	11
10		10	12	13
12		12	14	15
14		14	16	17
16		16	18	19
18		18	20	21

Продолжение табл.1

Ду	Применяемость	d	d1	d2
		Предельные отклонения		
		H12	h11	fg
20		20	22	23
22		22	24	25
25		25	27	28
28		28	30	31
30		30	32	33
32		32	34	35
35		35	37	38
40		40	42	43

(15) При новом проектировании не применять

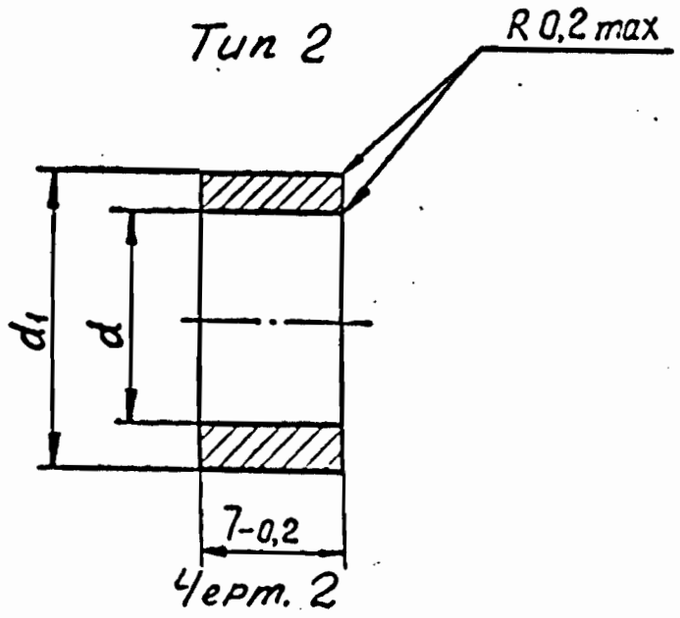
Инв.№ подл. | Подп. и дата | Взам. инв.№ | Инв.№ дубл. | Подп. и дата

8; Зам. Изв. 16-82; Ростов 05.03.82.

РЭМ

Rz 20 (√)

Тип 2



Черт. 2

Размеры, мм Таблица 2

Dy	Применяемость	d	d1	Масса, кг
		Предельн. откл.		
		H12	d11	
4		4	8	0,003
6		6	I0	0,004
8		8	I2	0,005
I0		I0	I4	0,006
I2		I2	I6	0,007
I4		I4	I8	0,008
I6		I6	20	0,009
I8		I8	22	0,0I
20		20	24	0,0II
22		22	26	0,0I2
25		25	29	0,0I3

Dy – условный диаметр проходного сечения.

Инв. № подл. | Подпись и дата | Взам. инв. № | Инв. № дубл. | Подпись и дата
Ø10574/82
8; Зам. Изв. 16-82; Card 05.03.82 рам Ф1682-

Пример условного обозначения подкладного кольца типа I с условным проходом 20 мм:

из стали I2XI8HI0T - Кольцо I-20-I-ОСТ 92-8683-75

из стали I2X2IH5T - Кольцо I-20-П-ОСТ 92-8683-75

3. Материал: I2XI8HI0T-ТУ I4-I-~~I498-75~~ 3564-83 (13)

КС 55 -Д- ОСТ 92-1311-77

(19) 20.0

I2X2IH5T-ТУ I4-I-I273-75

КС 70-Д- ОСТ 92-1311-77

20.0

4. Общие технические требования по ОСТ 92-8844-77.

5. Маркировать Ч и клеймить К на бирке.

Инв. № подл.	Подп. и дата	Взам. инв. №	Инв. № дубл.	Подп. и дата
2413/76	4/VII 78			

1; Зам.: Изв. 116-78; Вып. 4 30.6.78

ИНФОРМАЦИОННЫЕ ДАННЫЕ

I. УТВЕРЖДЕН И ВВЕДЕН В ДЕЙСТВИЕ письмом Министерства от 26.I2.75 № ИП-358.

2. ЗАРЕГИСТРИРОВАН за номером ГР № В 4II8 – 4I26 от 25.04.80г.

3. Проверен в I993 г.

Периодичность проверки стандарта каждые 5 лет.

4. ВВЕДЕН ВПЕРВЫЕ.

5. ССЫЛОЧНЫЕ НОРМАТИВНО-ТЕХНИЧЕСКИЕ ДОКУМЕНТЫ

Обозначение НТД, на который дана ссылка	Адрес ссылки
ГОСТ 5639-82	I2
ГОСТ 9941-81	II, I6
ГОСТ I9277-73	II, I6
ОСТ 92-0191-79	I2
ОСТ 92-0235-72	I2, I6
ОСТ 92-1021-81	3, 3а, 4, I4, I5б, I5к, 75
ОСТ 92-1114-80	2
ОСТ 92-1311-77	4в, 28, 51, 62, 65, 74, 79
ОСТ 92-1600-84	II, I6
ОСТ 92-1601-84	II, I6
ОСТ 92-8656-75	I3, I5в, I5д, I5е
ОСТ 92-8659-75	I3, I5в, I5д, I5е
ОСТ 92-8675-75	2, 4В
ОСТ 92-8676-75	2, 5, II
ОСТ 92-8677-75	2, I3, I5, I5а, I5в, I5г, I5д, I5э, I5з, I5и
ОСТ 92-8678-75	2, I7, 28
ОСТ 92-8679-75	2, 29, 51
ОСТ 92-8680-75	2, 52, 62
ОСТ 92-8681-75	2, I3, I5, I5д, I5е, I5з, I5и, 63, 65
ОСТ 92-8682-75	2, I5з, I5и, 66, 74
ОСТ 92-8683-75	2, 76, 79
ОСТ 92-8729-75	I3, I5в, I5г, I5д, I5е
ОСТ 92-8844-77	4в, II, I6, 28, 51, 62, 65, 74, 79
ОСТ 92-9618-82	2
ТУ I4-I-I273-75	79
ТУ I4-I-I283-75	28, 51, 62, 65, 74
ТУ I4-I-3564-83	79

Инв. № подл. | Подп. и дата | Взам. инв. № | Инв. № дубл. | Подп. и дата

20; Зам.; USB 255.16-93 01.11.93 КБ 219а

Обозначение НТД, на который дана ссылка	Адрес ссылки
ТУ I4-I-358I-83	4в, 28, 5I, 62, 65, 74
ТУ I4-3-77I-78	II, I6
ТУ I4-3-I327-85	II, I6

УДК 62I.643.4II.4.06 - 034.I4:006.036 ГI8

Ключевые слова: детали трубопроводов, изделие, концевики, крестовины, система, технические требования, тройники, труба, трубопроводы стальные сварные

Инв.№подл. | Подп. и дата | Вз.инв.№ | Инв.№дуб. | Подп. и дата

Восстановленный подлинник №1 ГОСТ 2.105-68

СОДЕРЖАНИЕ

Обозначение	Наименование	Лист
ОСТ 92-8675-75	Трубопроводы стальные. Соединения высадных и сварных трубопроводов с переходными деталями. Конструкция. Технические требования	2
ОСТ 92-8676-75	Трубопроводы стальные, высадные. Конструкция и размеры. Технические требования	5
ОСТ 92-8677-75	Трубопроводы стальные, сварные. Конструкция. Технические требования	I3
ОСТ 92-8678-75	Трубопроводы стальные. Переходные детали. Крестовины. Конструкция и размеры. Технические требования	I7
ОСТ 92-8679-75	Трубопроводы стальные. Переходные детали. Тройники. Конструкция и размеры. Технические требования	29
ОСТ 92-8680-75	Трубопроводы стальные. Переходные детали. Угольники. Конструкция и размеры. Технические требования	52
ОСТ 92-868I-75	Трубопроводы стальные. Переходные детали. Наконечники. Конструкция и размеры. Технические требования	63
ОСТ 92-8682-75	Трубопроводы стальные. Переходные детали. Концевики. Конструкция и размеры. Технические требования	66
ОСТ 92-8683-75	Трубопроводы стальные. Кольца подкладные. Конструкция и размеры. Технические требования	76
~~ПРИЛОЖЕНИЕ I~~ (8) ~~Обязательное~~	~~Замена полей допусков по системе ОСТ полями допусков по СТ СЭВ I44-75~~	~~79а~~
ПРИЛОЖЕНИЕ ~~2~~ 1 (8) Справочное	Перечень ссылочных документов	80

Восстановлен с подлинника
Верно:
Констр. Ивашко Дата 12.03.76
Нач.отд. Гончар Дата 12.03.76

Инв. № подл.	Подпись и дата	Взам. инв. №	Инв. № дубл.	Подпись и дата
2423/76	(Подп.) 12.03.			

0105/82

копировал: Формат А4 КБ 6

Лист регистрации изменений

Лист 84
ОСТ 92-8675-75
ОСТ 92-8683-75

Изм.	Номера листов (страниц) Измененных	Замененных	Новых	Аннулированных	Всего листов (страниц) в докум.	№ документ.	Входящий № сопроводительного докум. и дата	Подп.	Дата
1	4,6,10,28 41,43,45,	3,8,9,11,12 13,16,18...27,	15а, 15б, 64а		87	Изв. 116-78		(подп)	4.07.78
	47,62,64,65 69,71,72,	30...39,49...51, 53...55,58.							
	73,74,80,84	60,61,63,79, 82							
2	28,51,62,					Изв. 200-78		(подп)	2.11.78
	65,74,84								
3	50,65,84					Изв. 211-78		(подп)	1.12.78
4	2,11,15б,16, 25,30,35,39,	80,81,82	50а, 79а, 82а		90	Изв. 125-79		[illegible]	24.3.80
	41,43,45,53 55,57,58,59,								
	61,64,67,68 69,70,71,73,								
	77,83,84								
5	2,5,8,9,11,13, 17,29,52,63, 66,76,80,84.					Изв 64-80		[illegible]	8.07.80
6	29,50а,84					Изв. 106-80		[illegible]	12.09.80
7	14,15,15а, 15б,27,50,60,	3,4,8,9,63, 64	64б			Изв. 105-81		[illegible]	3.12.81
	61,65,71,73, 80,84								
8	8,9,80,83 84	2.6,11,16,18... 26,30...38,47,		79а.		Изв. 16-82		[illegible]	9.03.82
		49,51,54,55,60а, 72,7,28,40,42,							
		44,46,48,56, 62,69,70,74,77							
		78,16б,27,50, 60,61,64,64а,							
		65,71,73,39,41, 43,45,53,57...							
		59,67,68,82 60а							
9	23,24,26, 64а, 70,84					Изв. 120-82		[illegible]	12.11.82
10	3,4,11,16,75 84,	14,15а, 64, 64в,80				255.123-83		[illegible]	13.01.84
11	2, 84					255.77-84		[illegible]	11.05.84
12	15б, 84					255.95-84		[illegible]	11.10.84
13	5,13,15б,28, 51,62,39,41,	64, 64б, 65, 74	15в,15г,64в, 67а,67б			255.125-84		[illegible]	01.04.85
	45,43,47,63, 68,82а,84,								
	66,79								
14	11,15б,16,63,					255. 7-88		[illegible]	5.01.88
	80,81,82,84								

Инв. № подл. | 2423/76 | Подп. и дата | (подп) 12/III | Взам. инв. № | Инв. № дубл. | Подп. и дата

Верно: Констр. [illegible] 21.03.80
Нач. отд. [illegible] 21.03.80

Лист регистрации изменений

Изм	Номера листов (страниц) изменен-ных	заменен-ных	новых	аннулиро-ванных	Всего листов (стра-ниц) в докум.	№ документа	Входящий № сопроводи-тельного документа и дата	Под-пись	Дата
I5	80	II, I2	85		96	255.116-88			12.12.88
16	2,15а,15б, 15в,85, 82, 15г,153,27, 50,60,61, 71,73,77, 29,52,66, 80,81.	13,16	50б,50в. 61а,61б, 73а,73б. 73в,73г, 73д,73е, 15г,15д, 153.			255.50-89			13.10.89
17	3,80,81,82, 82а,85	2	3а,4а,4б, 4в			255.13-90			25.06.90
18	15в,15д, 15е,15ж, 153,74,80, 81,82.		15е			255.55-90			11.11.90
19	46,28,51, 62,65,74, 79,85					255.18-91			11.06.91
20	12, 85	Обложка, 2,5,13,17,29, 52,63,66, 76,80,..82, 82а				255.16-93			17.11.93

Инв.№ подл.	Подп. и дата	Взам. инв. №	Инв.№ дубл.	Подп. и дата
2413/86	21.12.88			

15; Нов. 255.116-88 12.12.88